Bodenplatte d=25cm "Untere Lage" M1:50

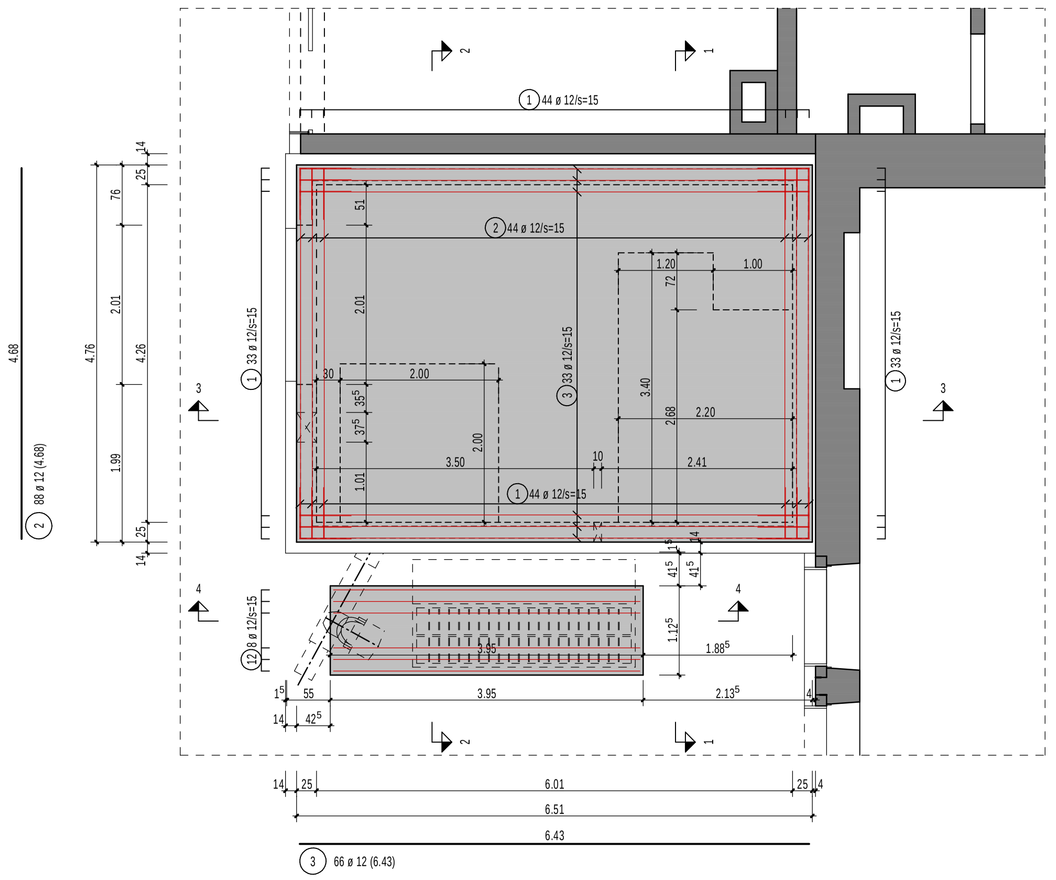

Bodenplatte d=25cm "Obere Lage" M1:50

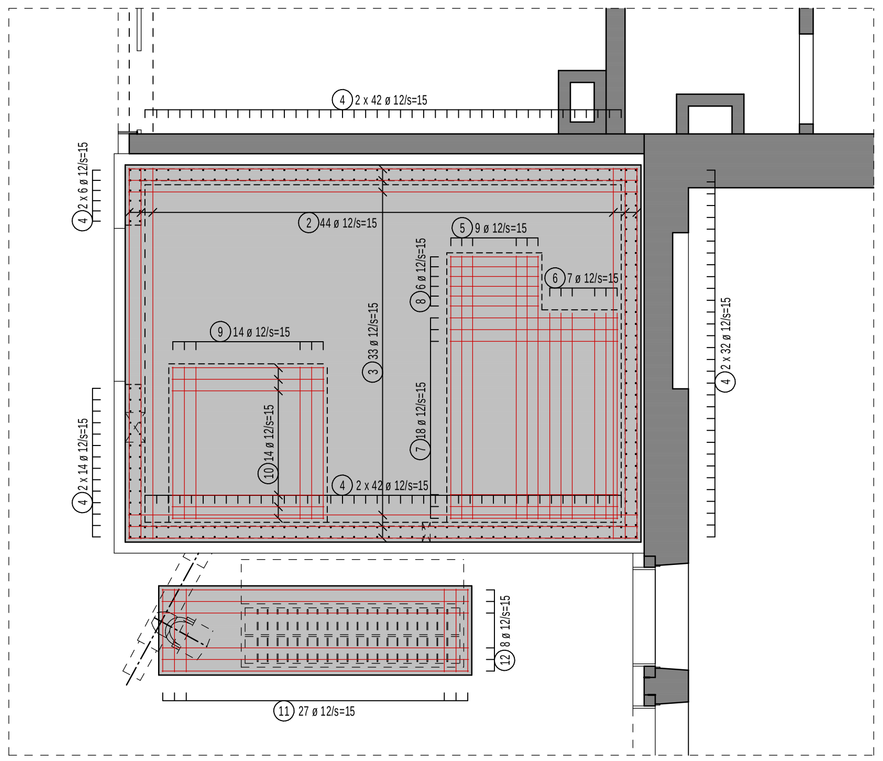

Abdichtung gemäß Bauleitung!

Hohlkammerwand - WU

Bestand

C25/30 - WU

Letzte Rundstahlposition : 12
Letzte Mattenstahlposition : -

Alle Maße sind von der ausführenden Firma an der Örtlichkeit verantwortlich zu überprüfen !

Diese Zeichnung gilt nur bei gleichzeitiger Berücksichtigung der gültigen Werkplanung der Fachfirmen und des Architekten Unstimmigkeiten sind mit der Bauleitung abzuklären !

Übersicht Betonfestigkeit und Expositionsklassen

	erforderl. Mindest-Betondruck-festigkeitsklassen	Expositionsklassen für Bewehrungs-korrosion	Expositionsklassen zum Betonangriff	Betonkorrosion infolge Alkali-Kiesel-säure-Reaktion	erforderl. Betondeckung C nom
Bodenplatte	C 25/30 WU	XC2	WU		40mm
Hohlkammerwand	C 25/30 WU	XC2	WU		

Stoßlängen in Mattenlängs-/Querrichtung

Q 188 A	Q 257 A	Q 335 A	Q 424 A	Q 524 A	Q 636 A
R 188 A	R 257 A	R 335 A	R 424 A	R 524A	
			Werte für guten Verbundbereich !		
			Unterstützungskörbe		
			41 lfdm DBV-BT-14-B-L		

Maße in cm

Die Bodenplatte ist nur gültig bei einem Bettungsmodul von 8000 kN/m³

Biegen von Betonstählen nach DBV-Merkblatt "Betondeckung und Bewehrung 2002-07"

Bei der Bestimmung des Biegerollendurchmessers dbr ist DIN 1045-1, 12.3, Tabelle 23 zu beachten und nach der bautechnischen Funktion der Biegung zu unterscheiden:

A) Biegung zur Kraftumleitung

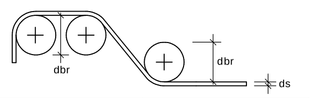

Mindestwerte der Betondeckung rechtwinklig zur Krümmungsebene	Biegerollendurchmesser dbr [mm]
> 100 mm und > 7 ds	min dbr = 10 ds
> 50 mm und > 3 ds	min dbr = 15 ds
≤ 50 mm und ≤ 3 ds	min dbr = 20 ds

Biegung nach A)

zur Herstellung und Überprüfung ist der erforderliche Biegerollendurchmesser immer anzugeben und zwar an der Biegeform im Bewehrungsplan und auf der Stabliste.

B) konstruktive Biegung

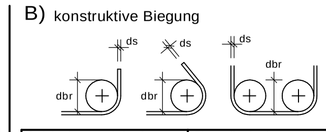

Stabdurchmesser ds [mm]	Biegerollendurchmesser dbr [mm]
6, 8, 10, 12	4 ds min dbr = 40 mm
14, 16	4 ds min dbr = 64 mm
20, 25, 28	7 ds min dbr =175 mm

Biegung nach B)

wird an der Biegeform weder im Bewehrungsplan noch auf der Stabliste ein Biegerollendurchmesser angegeben, so ist erf. dbr in Abhängigkeit von der obigen Tabelle zu entnehmen.

Bei Betonstahlmatten und geschweißter Bewehrung, die nach dem Schweißen gebogen werden, ist zusätzlich DIN 1045-1, 12.3, Tabelle 24 zu beachten. Die unter A) und B) aufgeführten Mindestwerte der Biegerollendurchmesser gelten nur, wenn a>4ds (a=Abstand der Schweißung vom Krümmungsbeginn).

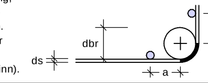

Ausführung von Bügelschlössern bei Stützen:

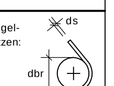

Schnitt 1-1 M1:25

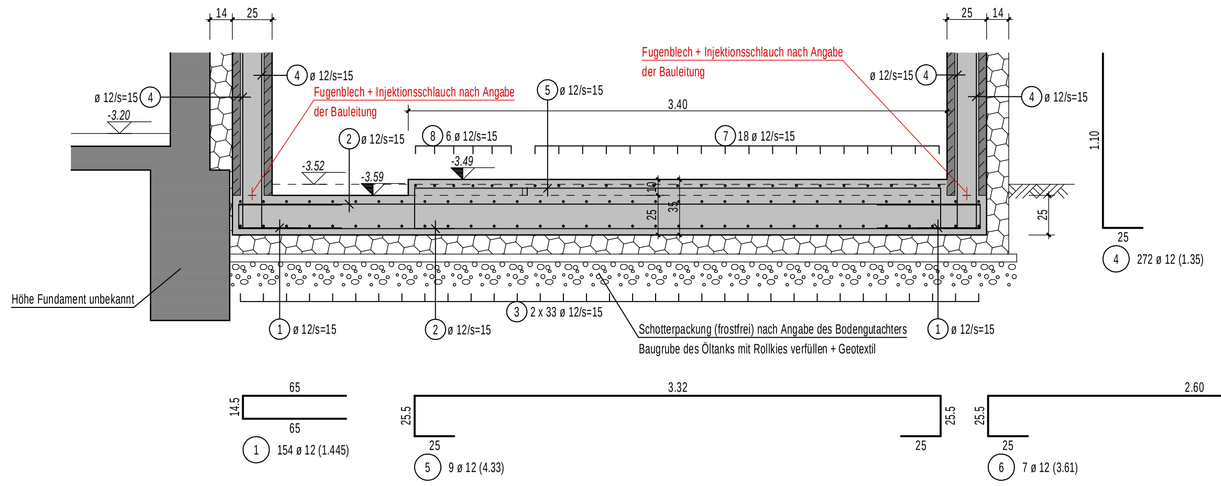

Schnitt 2-2 M1:25

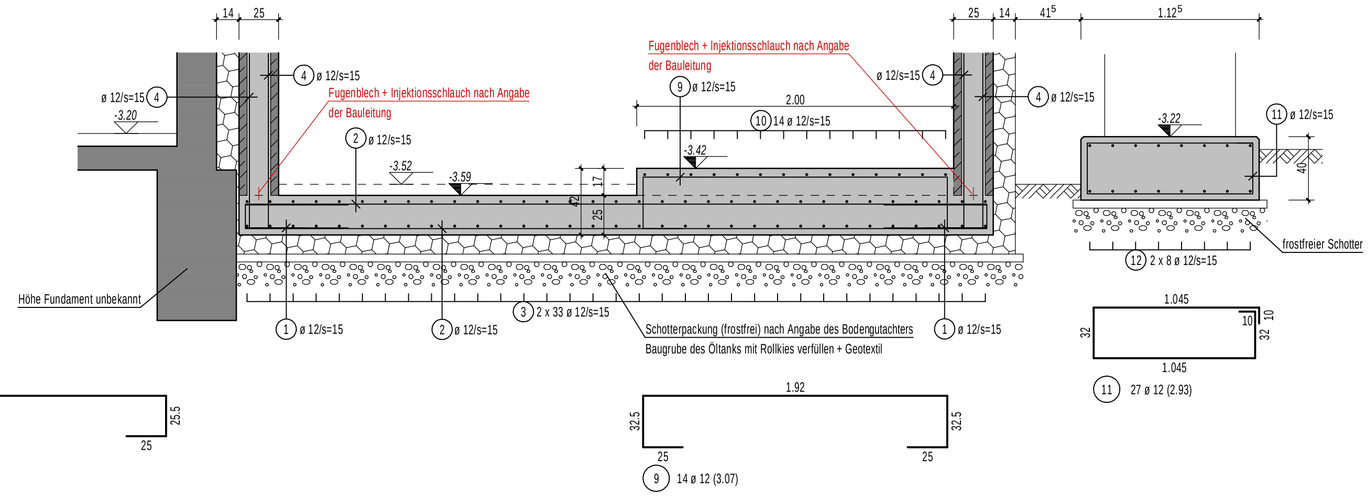

Schnitt 3-3 M1:25

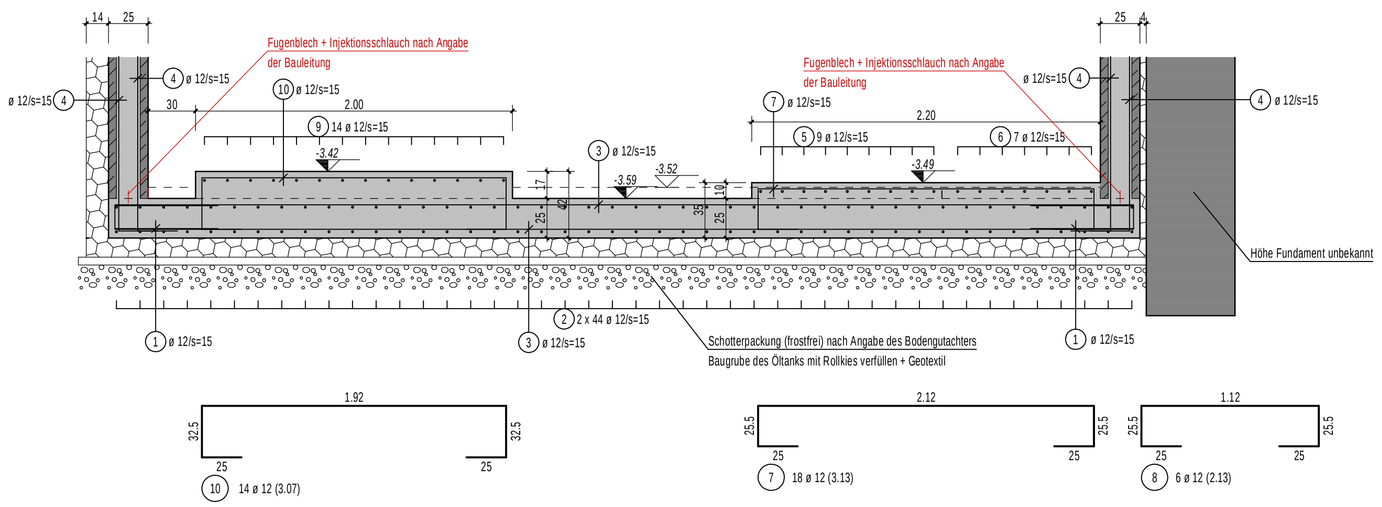

Schnitt 4-4 M1:25

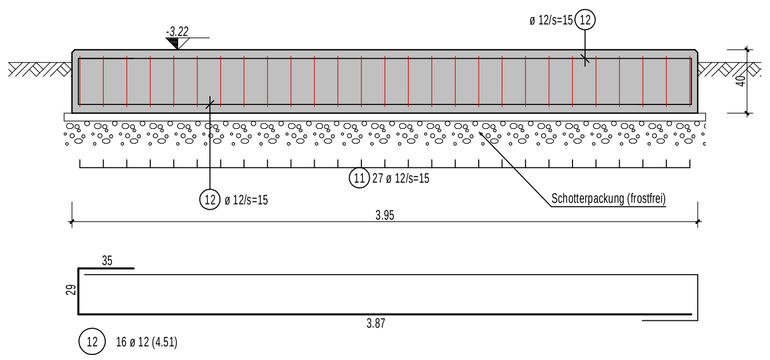

gez.	
bst.	10A
mst.	1:50/1:25
datum	14.01.2026
gez.	

Ausführung

planungsstand

datum	index	änderung	name

projekt: Energetische Sanierung Kirchberg Ensemble
Kirchenstraße 3
66809 Nalbach-Piesbach

bauherr: Gemeinde Nalbach
Rathausplatz 1
66809 Nalbach

planverfasser:

bauteil: Gründung

-isb cad-
950-x-650