Anschluß Sturz

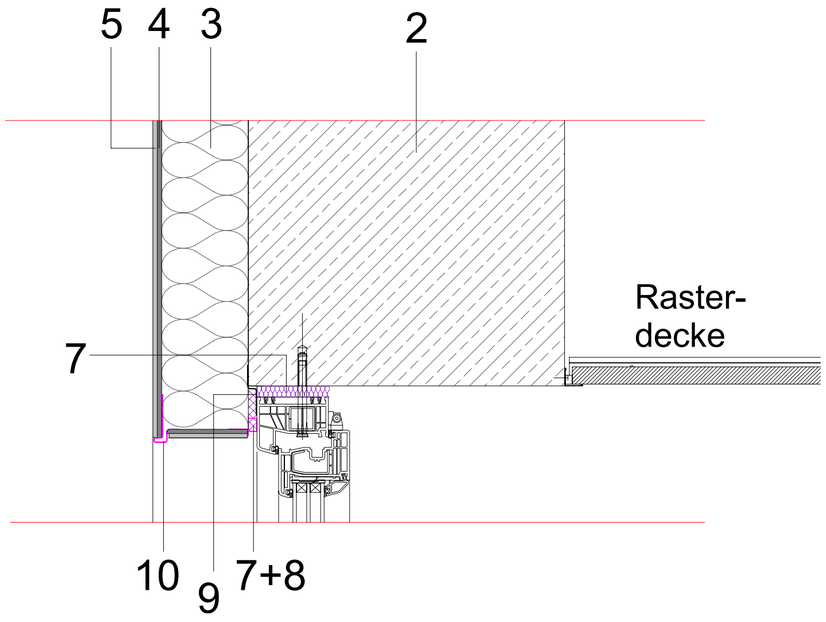

Anschluß Leibung

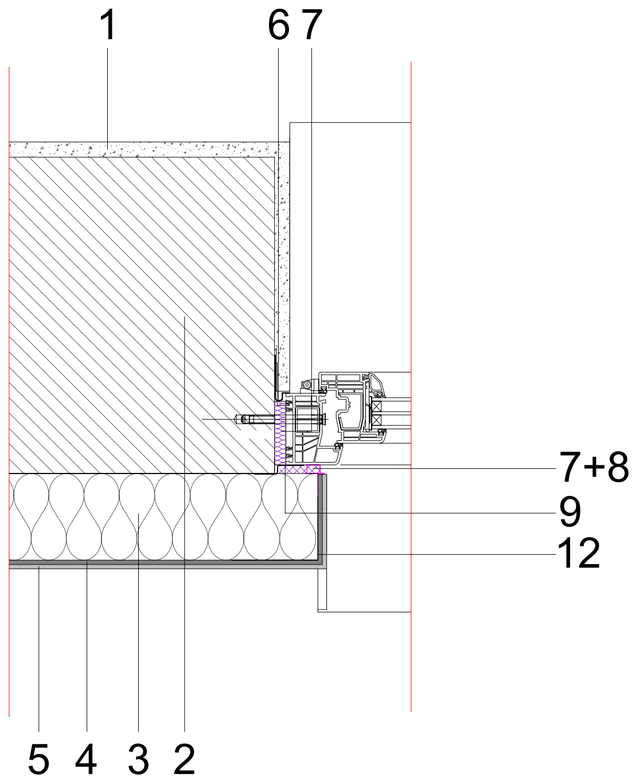

1 Innenputz bzw. Fugenglattstrich
2 tragendes Mauerwerk / Stahlbetonsturz
3 Mineralwolle-Dämmplatten, d=14 cm, WLG 035
4 WDVS-Armierungsschicht
5 WDVS-Schlussbeschichtung im Systemaufbau
6 Dampfsperrfolie
7 Fugenfüllstoff
8 Anputzleiste
9 Dichtfolie
10 Tropfkantenprofil
11 Aluminium-Außenfensterbank mit Tragkonsolen
12 Gewebewinkel / Kantenschutz
13 Fensterbank aus Naturstein Jura-Marmor

Anschluß Sohlbank

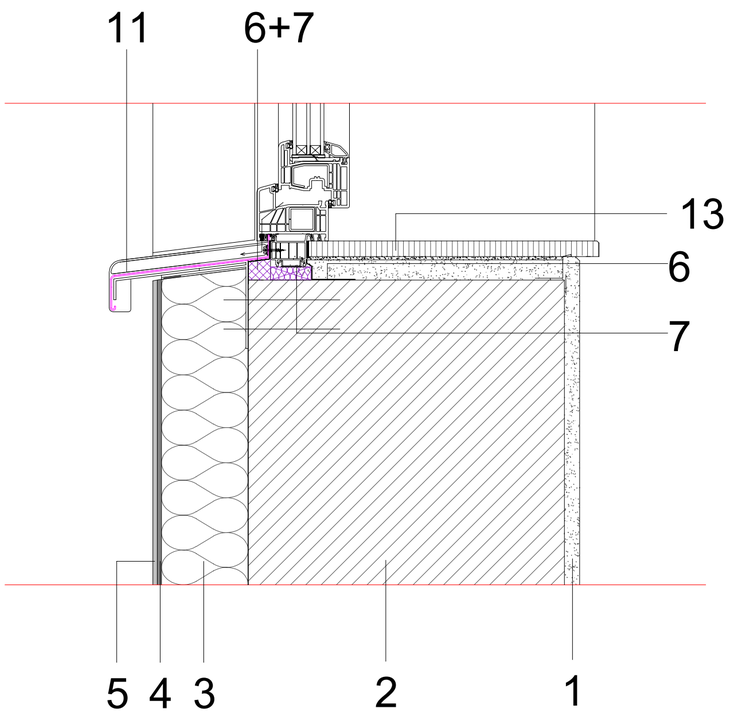

Nr.	Art der Änderung	Datum	Name

Ingenieurbüro Dipl.-Ing. **Ingolf Fietz** 39240 Barby, OT Lödderitz, Im Winkel 2a
Büro Aken: 06385 Aken/E. Bismarckplatz 6a (im Hafen Aken)
Tel. 034909/39043 Funk 0170/3813532 E-Mail: ib-fietz@t-online.de

BV.: **Neubau Feuerwehrhaus Letzlingen**
Jävenitzer Straße 22

Plan: **Detailausbildung Fensteranschluss**

Leistungsphase: **Ausführungs-planung**

Bauherr: **Hansestadt Gardelegen**
Rudolf-Breitscheid-Str. 3, 39638 Gardelegen

Bearbeiter:	Maßstab:	Datum:	Blatt-Nr.:
I. Fietz	ohne	21.07.2026	12

Zeichnungsformat: A2