Materialliste siehe RSZ_LP5_TWP_STA_DACH_00_505_A

Schnitt A1/A2
M 1 : 50

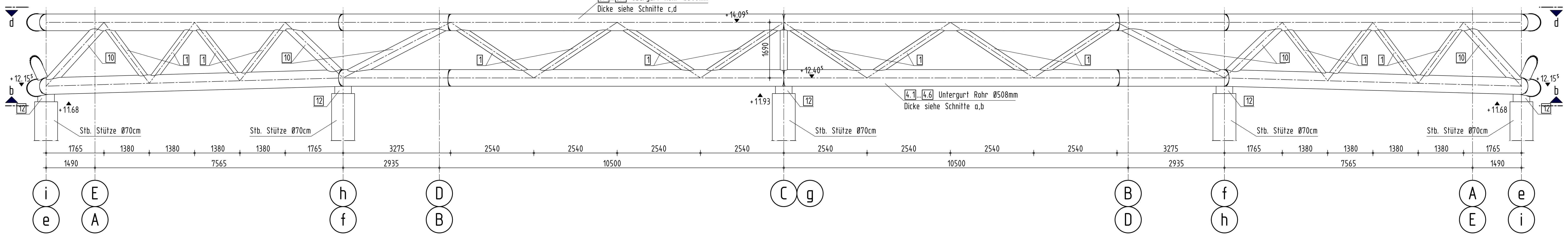

1 Diagonale zwischen Untergurt und Obergurt Rohr Ø219,1mm t=8mm
4.1...4.6 Untergurt Rohr Ø508mm Dicke siehe Schnitte
5.1...5.4 Obergurt Rohr Ø508mm Dicke siehe Schnitte
10 Diagonale zwischen Untergurt und Obergurt Rohr Ø323,9mm t=10mm

Schnitt B1/B2
M 1 : 50

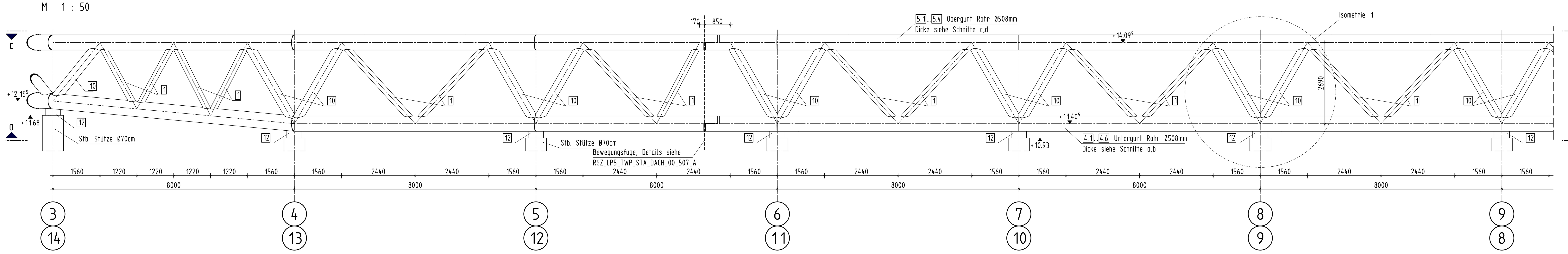

Schnitt C1/C2
M 1 : 50

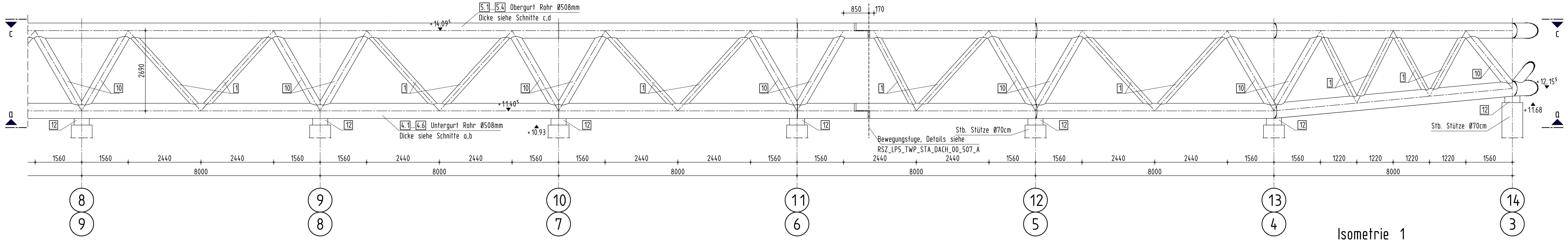

Überblick
M 1 : 500

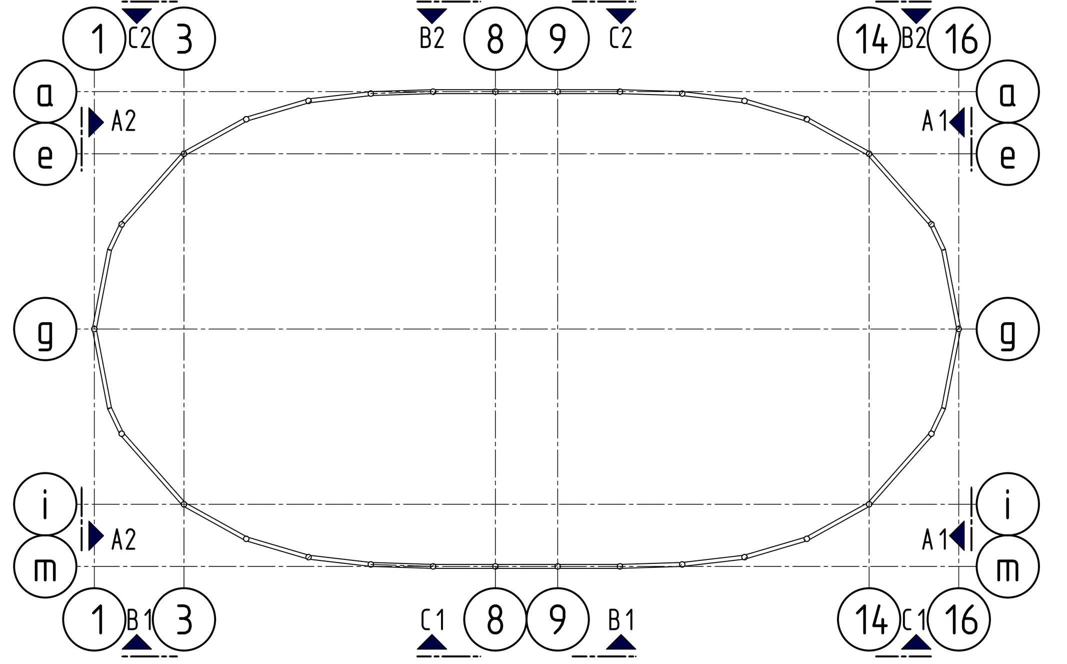

Schnitt b
M 1 : 200

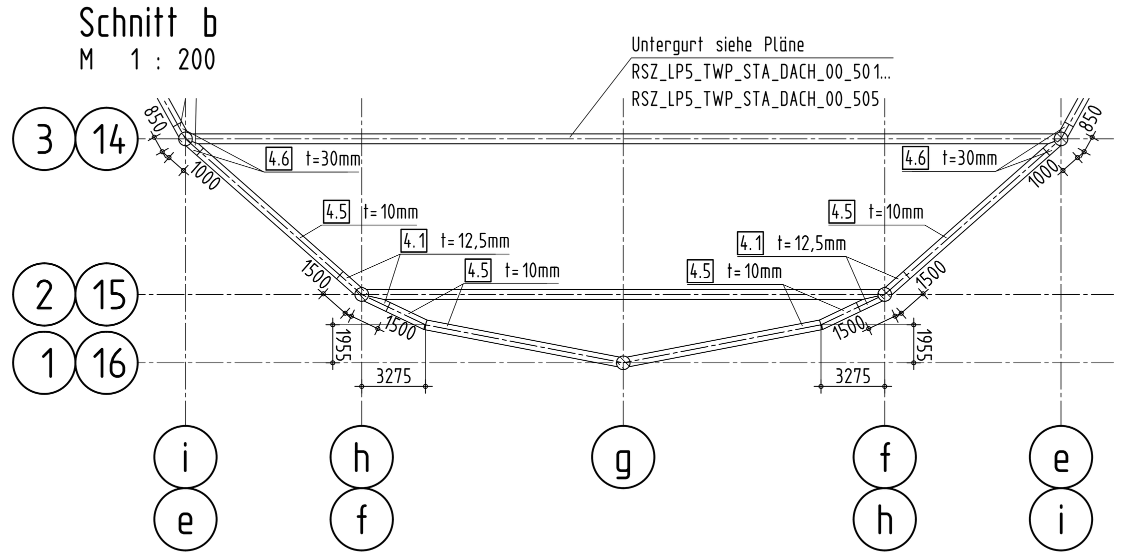

Schnitt d
M 1 : 200

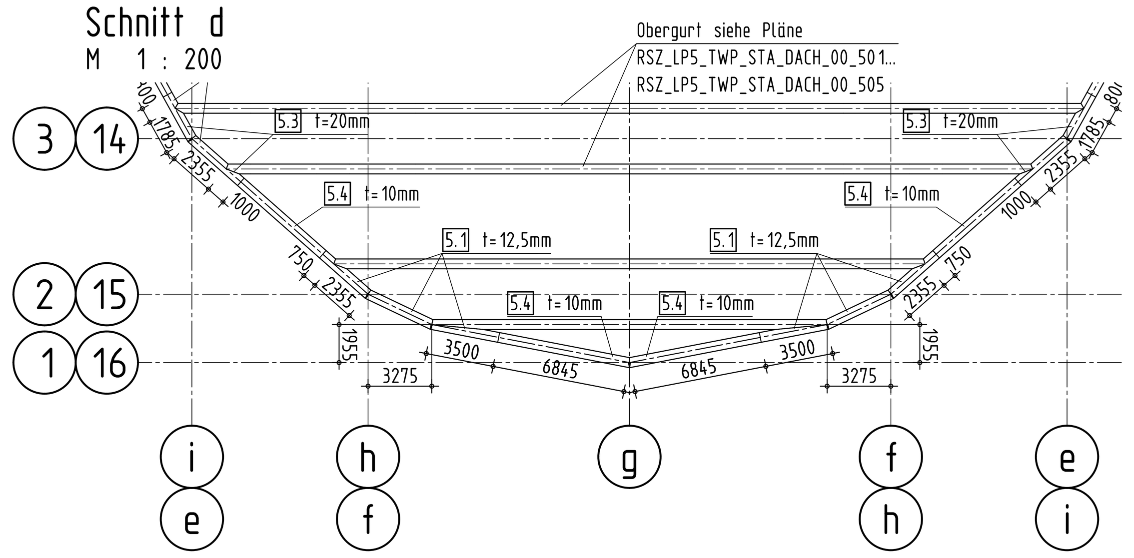

Schnitt a
M 1 : 200

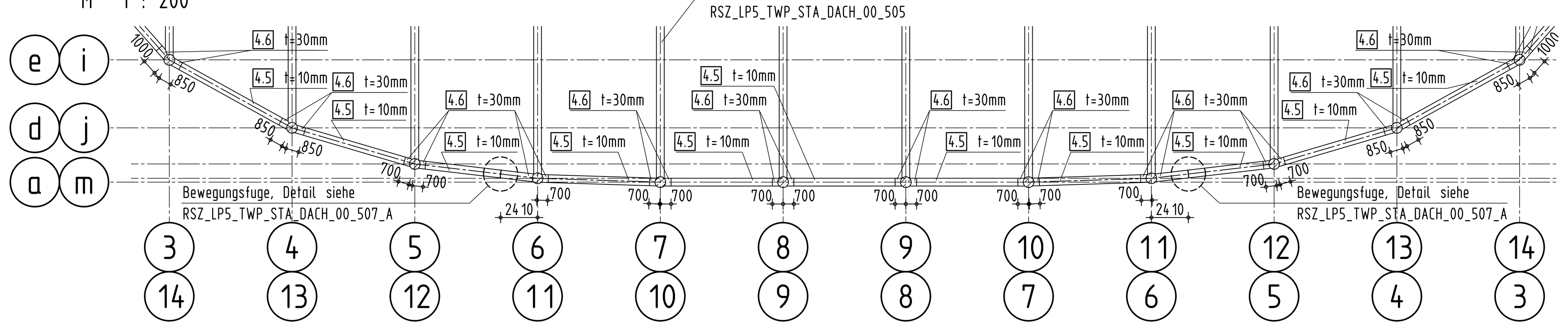

Schnitt c
M 1 : 200

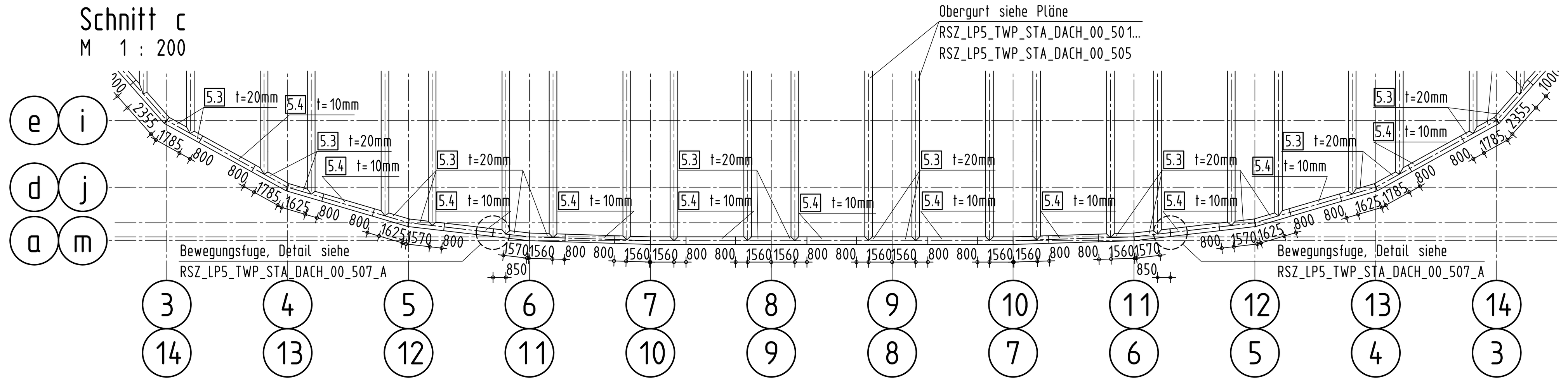

Prinzipdetail Fachwerkauflagerung
M 1 : 25

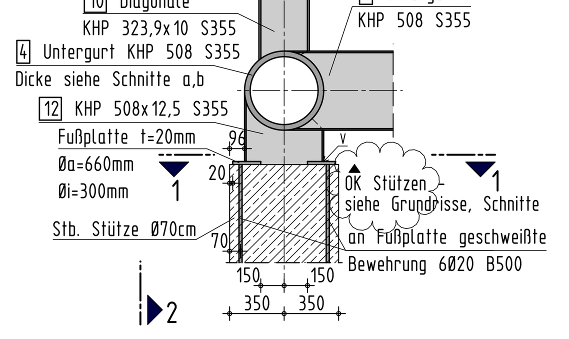

Schnitt 2
M 1 : 25

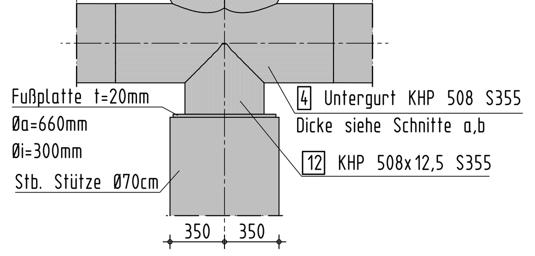

Schnitt 1
M 1 : 25

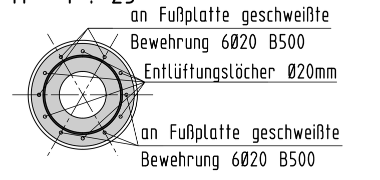

Prinzipdetail Anschluss Pfette an Obergurt
M 1 : 25

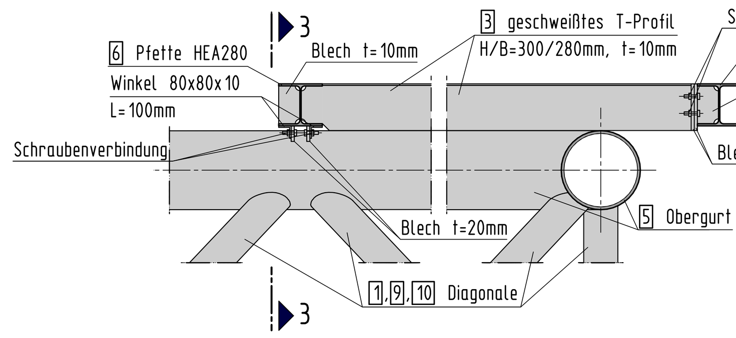

Isometrie 1
M 1 : 50

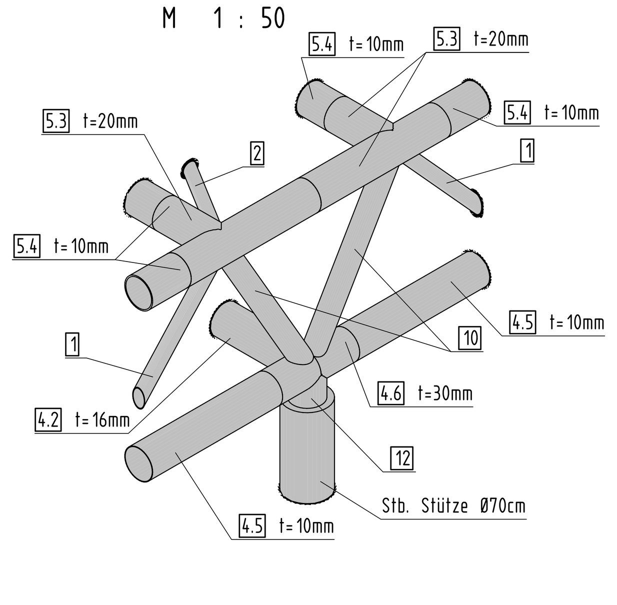

Schnitt 3
M 1 : 25

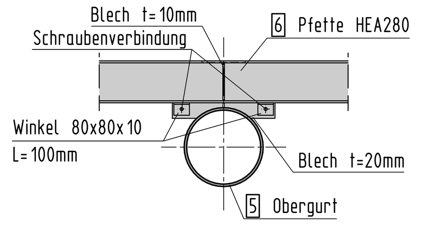

Prinzipdetail Stützenfuss Typ 1
M 1 : 25

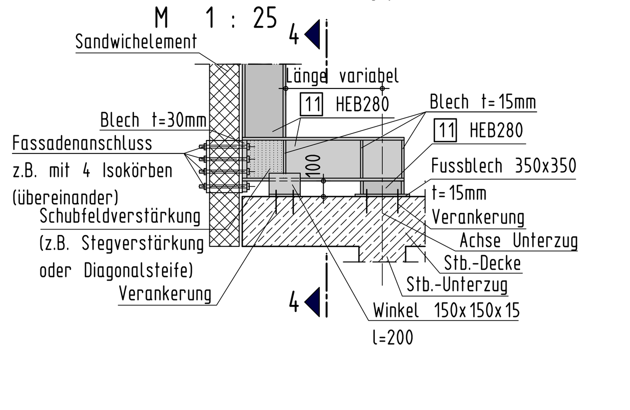

Schnitt 4
M 1 : 25

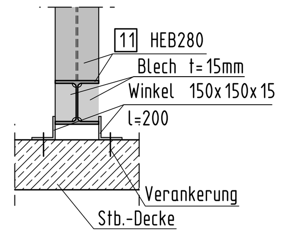

Prinzipdetail Stützenfuss Typ 2
M 1 : 25
Für HEB280 Stützen, die direkt vor Stahlbetonstützen stehen.

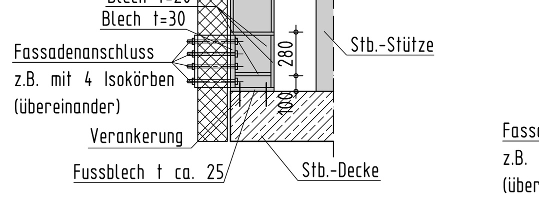

Prinzipdetail Stützenfuss Typ 3
M 1 : 25
Für HEB220 Stützen (Achse 1/C und Achse 16/C)

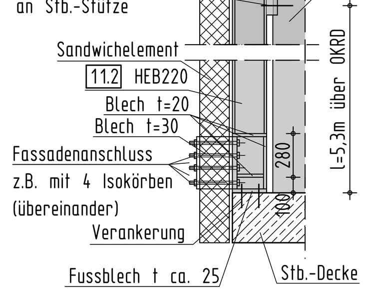

Prinzipdetail Dickensprung Vorschlag
M 1 : 5

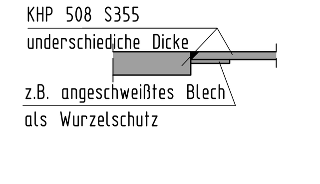

zugehörige Pläne

RSZ_LP5_TWP_STA_DACH_00_500_Index, RSZ_LP5_TWP_STA_DACH_00_501_Index,
RSZ_LP5_TWP_STA_DACH_00_502_Index, RSZ_LP5_TWP_STA_DACH_00_503_Index,
RSZ_LP5_TWP_STA_DACH_00_504_Index, RSZ_LP5_TWP_STA_DACH_00_505_Index,
RSZ_LP5_TWP_STA_DACH_00_507_Index

zu Grunde liegende Architektenpläne

Bemerkungen!

geotechnische Angaben z.B. zum Gründungsunterbau gemäß Baugrundgutachten von IGU Ingenieurgesellschaft für Grundbau und Umwelttechnik mbH, Nordring 12, 19073 Wittenförden, Tel. (0385)6455-10
Die Baugrubensohle und das Gründungspolster sind vom Baugrundgutachter vor der Herstellung der Sauberkeitsschicht abzunehmen !

Grundsätzlich sind die Maße für Bauteilabmessung, Achsen, etc. in mm angegeben. Abweichende Angaben sind mit entsprechenden Einheiten gekennzeichnet.

Alle Maße am Bau prüfen, bei Unstimmigkeiten Rücksprache mit dem Tragwerksplaner und der Bauleitung des AG !
Alle Tragwerkspläne gelten nur in Verbindung mit den Werkplänen des Objektplaners und den Fachprojekten (TGA, Blitzschutz, Fassade usw.) !

Fugenabdichtung nach Wahl Auftragnehmer.

Korrosionsschutz nach Angaben Architekt! Brandschutz nach Leistungsverzeichnis und Plänen des Objektplaners.

Anschlüsse nach Angabe AN

Stahlkonstruktion nach DIN EN 1993+NAD

Keine Werkstattplanung!

Wahre Längen sind im Zuge der Werkstattplanung zu ermitteln! Alle Maße beziehen sich auf die Profile im Achsmaß. Stirnplatten, Anschlüsse etc. sind nicht berücksichtigt - sofern nich anders angegeben.

Plan gilt als Grundlage für Werkstattplanung des Auftragnehmers und gilt nur in Verbindung mit der statischen Berechnung, den Schalplänen, den Werkplänen des Objektplaners, den Plänen der anderen Fachplaner und dem Leistungsverzeichnis. Details im Stahl gemäß Detail- und Werkstattplanung des Auftragnehmers.

Temporäre Unterstützungsmaßnahmen nach Planung Baufirma !

Legende:

Φ - Durchmesser
t - Nennblechdicke
h - Höhe
b - Breite
L - Länge
RA - Rohrachse
OB - Ortbeton

UK - Unterkante roh
OK - Oberkante roh
VK - Vorderkante
UZ - Unterzug
STB - Stahlbeton
EBT - Einbauteil
Bopla - Bodenplatte

Änderungswolke im Bezug auf letzten Index
303 Stahlbeton DIN EN 1992-1-1+NAD

Höhenlage
± 0,00 = 61,40 m ü. NHN
höchster Grundwasserstand (HGW) = 39,50 m ü. NHN

Kodierung
RSZ_LP5_TWP_STA_DACH_00_506_A
Projekt_Leistungsphase_Planer_Planart_Ebene_Blatt_Plannummer_Index

Übersichtsplan

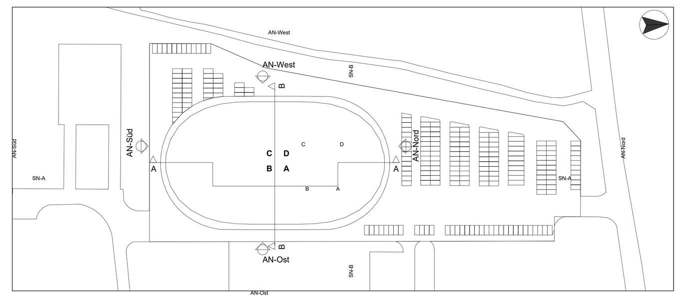

Bauvorhaben
Radsportzentrum M-V

Bauherr / Auftraggeber
Landeshauptstadt Schwerin
Hr. Matthis Tillmann
Am Packhof 2-6
19053 Schwerin
tel +49 385 545-2042
m.tillman@schwerin.de

Vertreten durch
Lambrechtsgrund Betriebsgesell. mbH
Hr. Wieland Schaible
Wittenburger Straße 116c
19059 Schwerin
tel +49 385 7423-109
fax +49 385 7423-155
schaible@lbg-schwerin.de

Architekt / ARGE
BE-Berlin GmbH
Prof. Dipl.-Ing. Gerd Jäger
Wallstraße 16
10179 Berlin
tel +49 30 8145789-0
fax +49 30 8145789-20
office@be-architects.de

Architekt / ARGE
GBP Architekten
Dipl.-Ing. Gunter Bürk
Rudi-Dutschke-Straße 26
10969 Berlin
tel +49 30 200071-0
info@gbp-architekten.de

Tragwerksplanung
Leonhardt, Andrä und Partner
Beratende Ingenieure VBI AG
Stadtdeich 5
20097 Hamburg
tel +49 40 79 41 67 68 - 0
RAD@lap-consult.com

Tragwerksplanung / NU

Leistungsphase
Ausführungsplanung

Index-ID	DATUM	ÄNDERUNGEN
A	01.11.2024	Freigabe Prüfingenieur gem. Prüfbericht vom 10.10.2024

Inhalt
Stahlbauübersichtsplan Dach Randfachwerk, Details

Maßstab	Format	Erstellt	Erstdatum	Modell
1:50	841 x 1569 mm	ITN	27.08.2024	

Kodierung
RSZ_LP5_TWP_STA_DACH_00_506_A
Projekt_Leistungsphase_Planer_Planart_Ebene_Blatt_Plannummer_Index

H/B = 841 / 1569 (1.32m²)
Allplan 2022