SCHNITT A-A

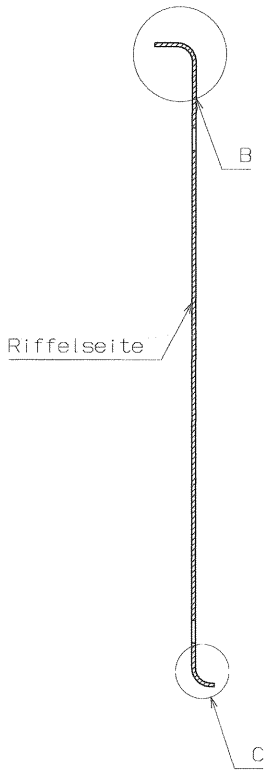

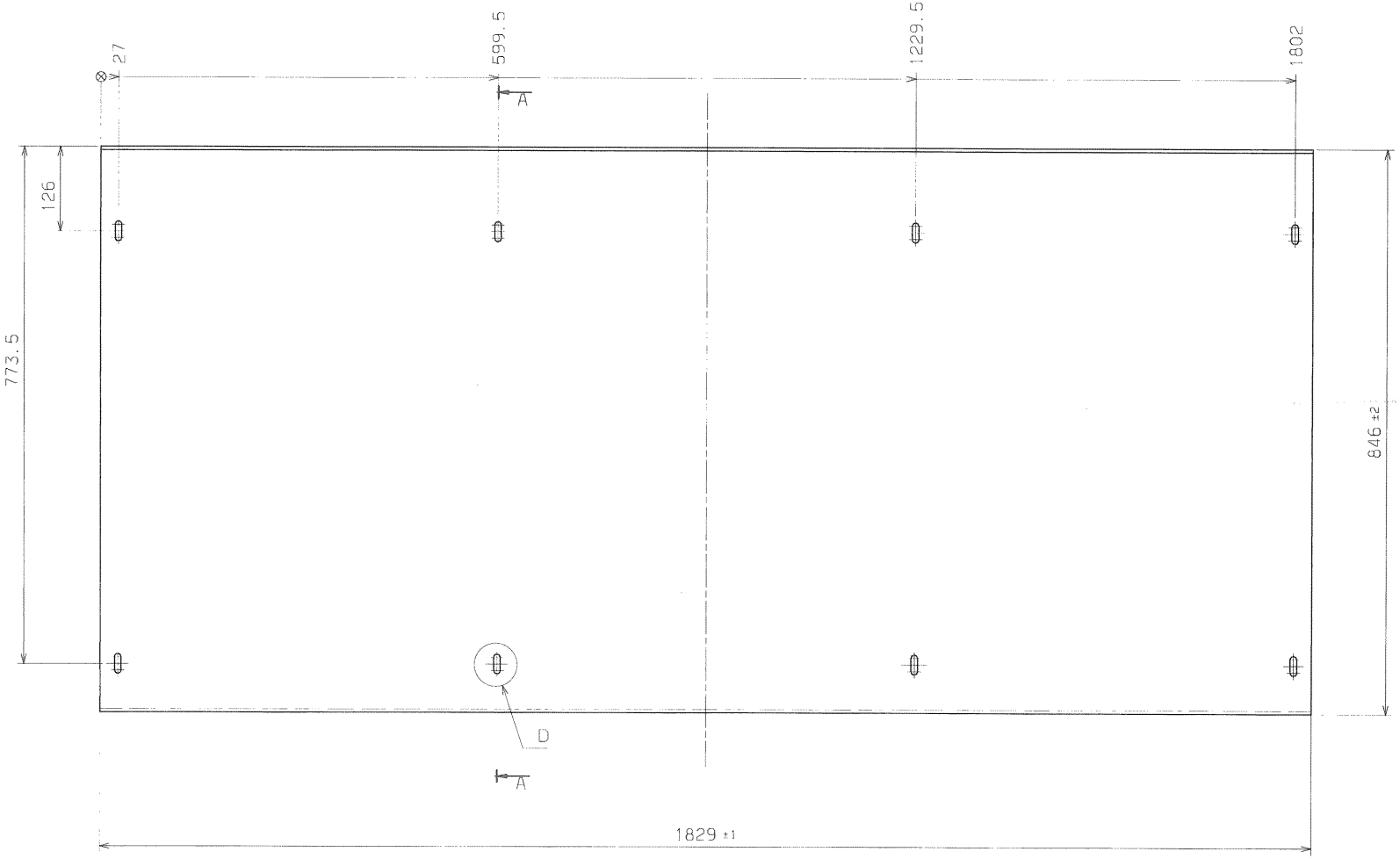

Z
1:1

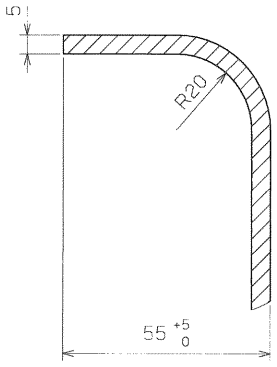

Y
1:1

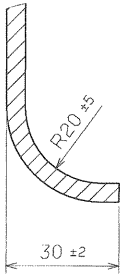

X
1:1

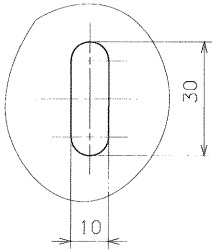

$\sqrt{}$ ($\sqrt{Rz\ 100}$)

Toleranz für Lage der Langlöcher ±0.5
alle bearbeiteten Flächen $\sqrt{Rz\ 100}$
entgratet

VERGLEICH DER OBERFLÄCHENGÜTEN: DIN ISO 1302	FREIMASS-TOLERANZEN: DIN ISO 2768 m-H	GEWICHT KG / STCK	WERKSTOFF: AlMg3F26
RA (UM) 12.5 / N10 — 3.2 / N8 — 0.8 / N6 — 0.1 / N3			MASSSTAB: 1:5 (1:1)
RZ (UM) RZ100 — RZ25 — RZ6.3 / RZ1			
DIN 3141 REIHE 2	1999 TAG NAME		BLATT-NR: 1
	BEARB. 10.02 Dorn		Riffelblech
	GEPR.		BLATTANZAHL: 1
	NORM 15.2.99		
AUSGABE / ÄNDERUNG / TAG / NAME	GSI DARMSTADT		U-IR 560.000.010
			ERSATZ FUER: ERSETZT DURCH:

dorn FEBRUARY 10 1999

Zeichnung behalten wir uns alle Rechte vor. Auch für den Fall der Patenterteilung oder Gebrauchsmustereintragung darf diese Zeichnung weder vervielfältigt noch Dritten bekannt werden sie darf durch den Empfänger oder Dritte weder benutzt noch an Unbefugte weitergegeben werden. Zuwiderhandlungen verpflichten zu Schadenersatz und können strafrechtlich verfolgt werden.

EDMS **3555950 v.2** status **Released** access **Restricted**
12_U-IR560.pdf modified **2026-11-16 13:29**

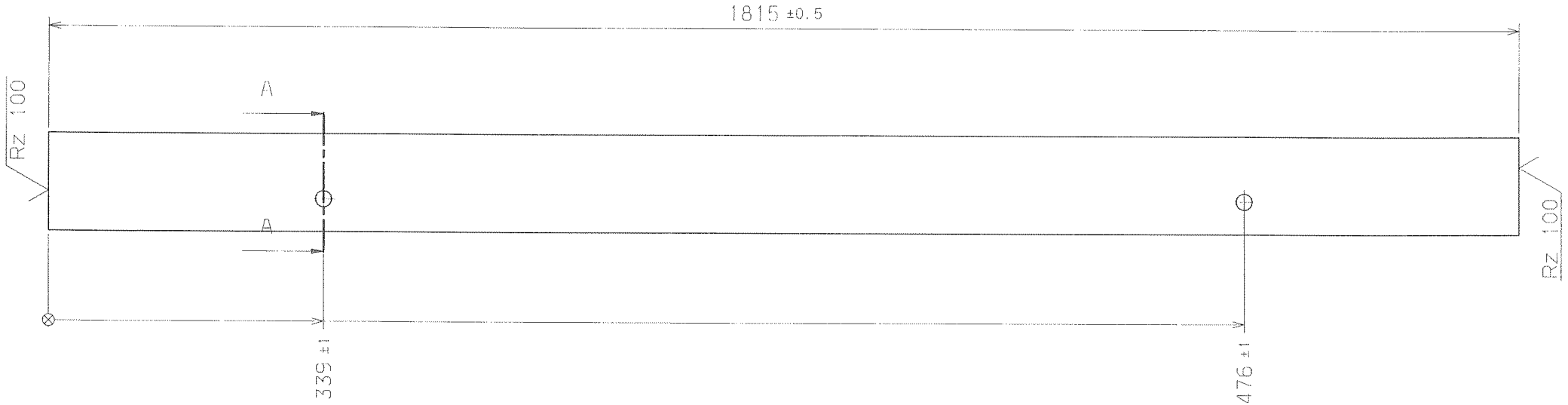

SCHNITT A-A
1:2

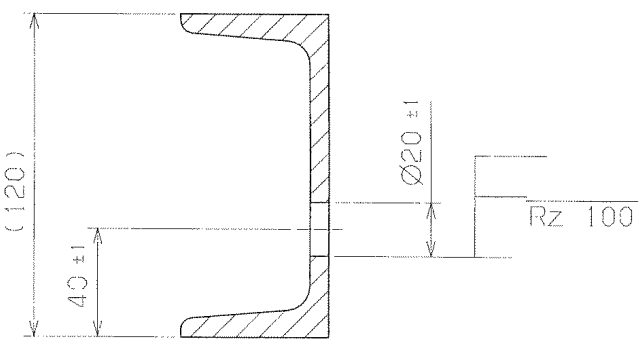

entgratet

√ (√ Rz 100)

VERGLEICH DER OBERFLAECHENGUETEN						FREIMASS-TOLERANZEN	GEWICHT KG / STCK	WERKSTOFF	MASSSTAB
DIN ISO 1302								St 37-2 U-120 DIN 1026	1:5 (1:2)
RA (UM)	12.5	3.2	0.8	0.1					
	N10	N8	N6	N3					
RZ (UM)	RZ100	RZ25	RZ6.3	RZ1					
DIN 3141 REIHE 2					VAK	1999 TAG	NAME		BLATT-NR
						BEARB. 11.02.	Dorn	U-Traeger	1
						GEPR.			BLATTANZAHL
						NORM 16.2.99			1
AUS-GABE	AENDERUNG	TAG	NAME			GSI DARMSTADT		U-IR 550.010.010	
								ERSATZ FUER: ERSETZT DURCH:	

FEBRUARY 11, 1999

Fuer diese Zeichnung behalten wir uns alle Rechte vor, auch fuer den Fall der Patent- oder Gebrauchsmusterertheilung. Ohne unsere vorherige Zustimmung darf diese Zeichnung weder vervielfaeltigt noch Dritten zugaenglich gemacht werden, sie darf durch den Empfaenger oder Dritte auch nicht in anderer Weise zweckentfremdet werden. Zuwiderhandlungen verpflichten zu Schadenersatz und koennen strafrechtliche Folgen haben

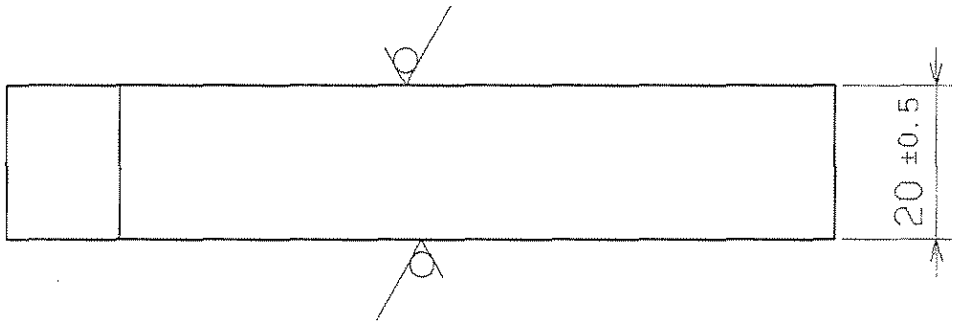

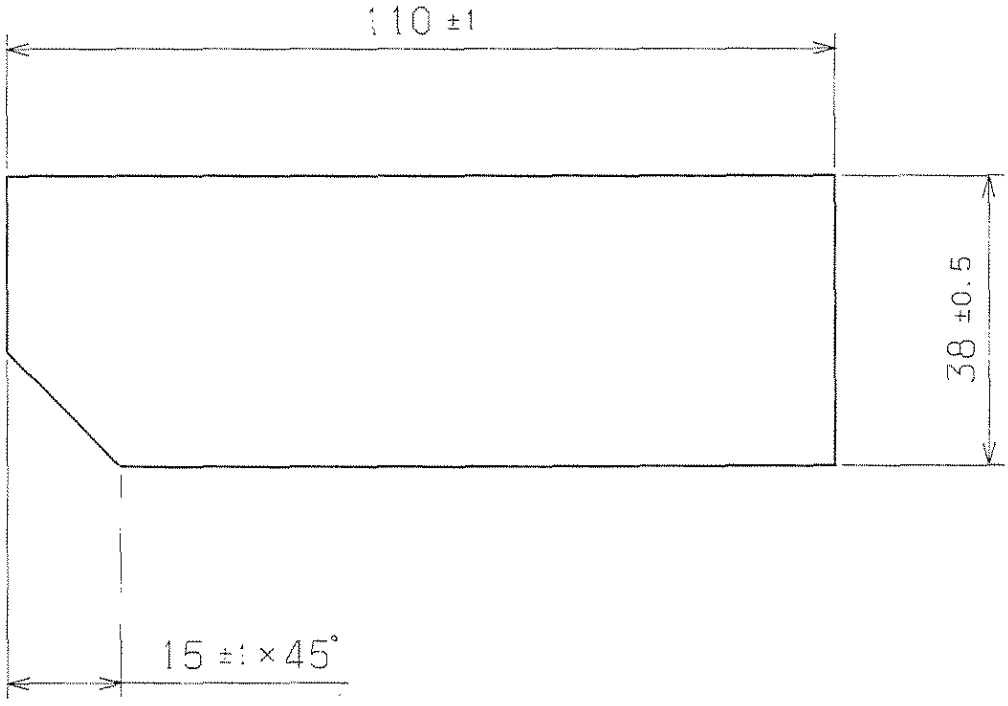

$\sqrt{Rz\ 100}$ ($\sqrt{}$)

entgratet

VERGLEICH DER OBERFLAECHENGUETEN DIN ISO 1302					FREIMASS-TOLERANZEN	GEWICHT KG / STCK	WERKSTOFF: St 37-2
RA (UM)	12,5 / N10	3,2 / N8	0.8 / N6	0.1 / N3			MASSSTAB: 1:1
RZ (UM)	RZ100	RZ25	RZ6.3	RZ1			
DIN 3141 REIHE 2				VAK	1999 TAG	NAME	BLATT-NR: 1
					BEARB. 09.02.	Dörn	
					GEPR.		Platte
					NORM 16.2.99 fri		BLATTANZAHL: 1
AUS-GABE	AENDERUNG	TAG	NAME		GSI DARMSTADT		U-IR 560.010.050
							ERSATZ FUER: ERSETZT DURCH:

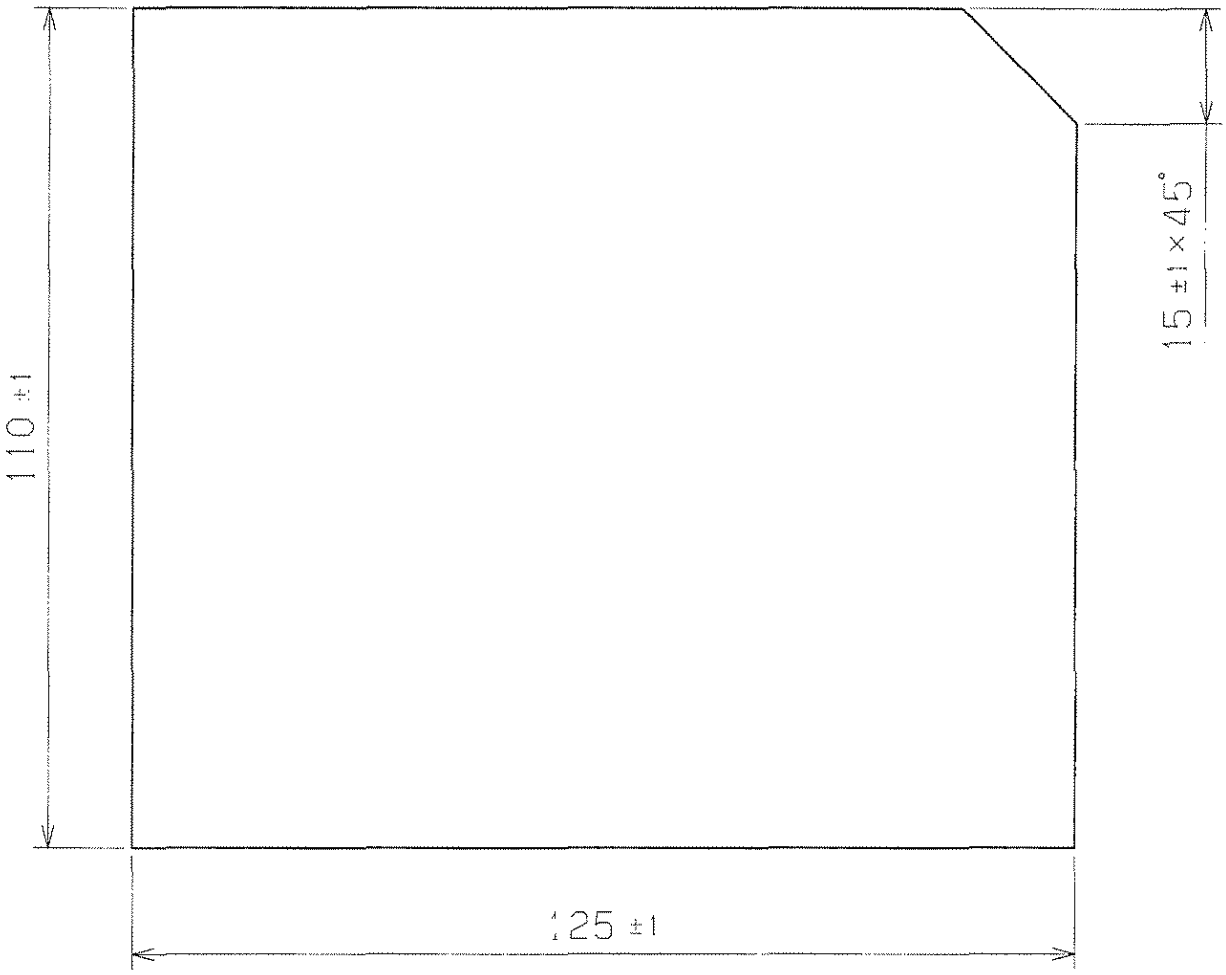

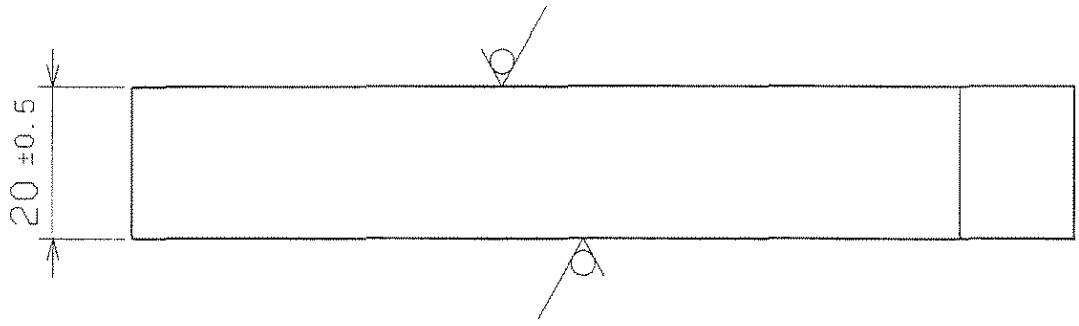

Rz 100

entgratet

VERGLEICH DER OBERFLAECHENGUETEN DIN ISO 1302				FREIMASS-TOLERANZEN	GEWICHT KG / STCK	WERKSTOFF	MASSSTAB
RA (UM)	12.5 N10	3.2 N8	0.8 N6	0.1 N3		St 37-2	1:1
RZ (UM)	RZ100	RZ25	RZ6.3	RZ			
DIN 3141 REIHE 2				VAK	1999 TAG NAME		BLATT-NR
					BEARB. 09.02. Dorn	Platte	1
					GEPR.		BLATTANZAHL
					NORM 16.2.99		1
AUS-GABE	AENDERUNG	TAG	NAME	GSI DARMSTADT		U-IR 560.010.040	
						ERSATZ FUER: ERSETZT DURCH:	

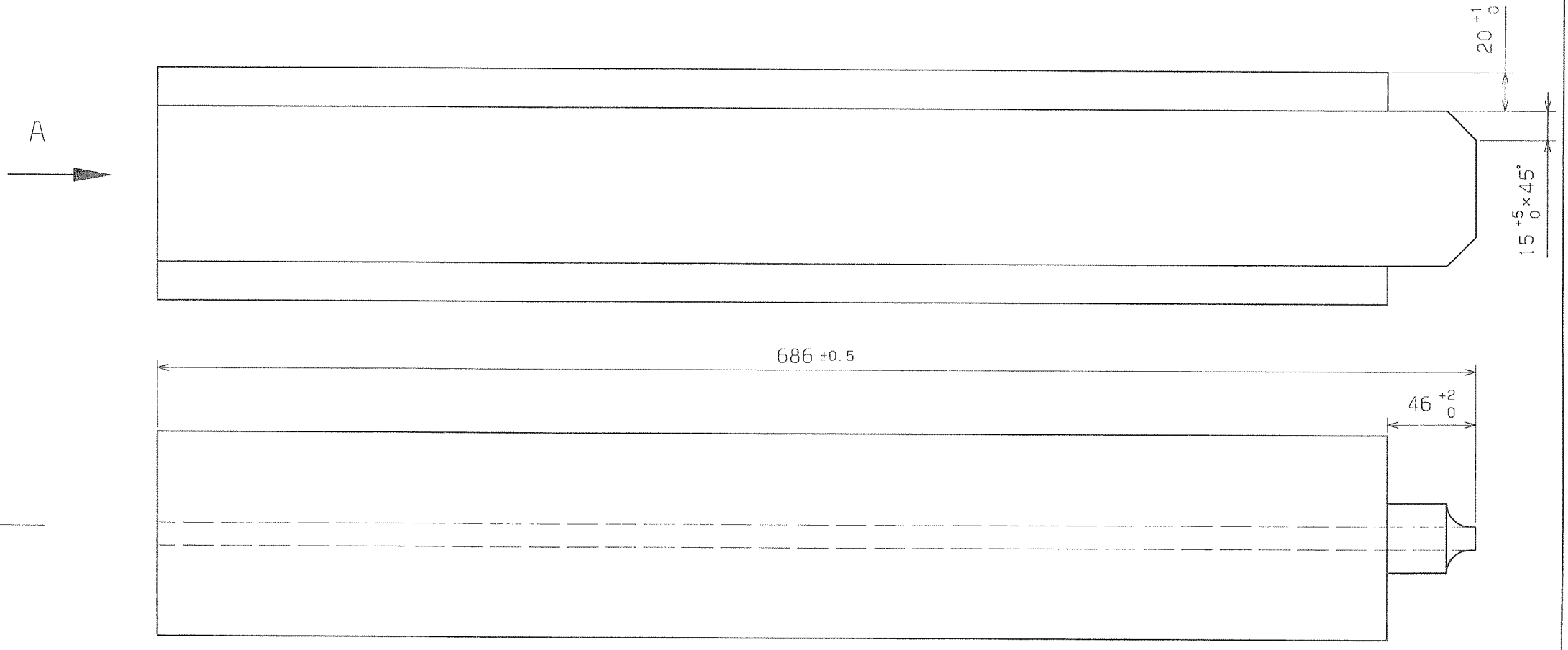

Ansicht A

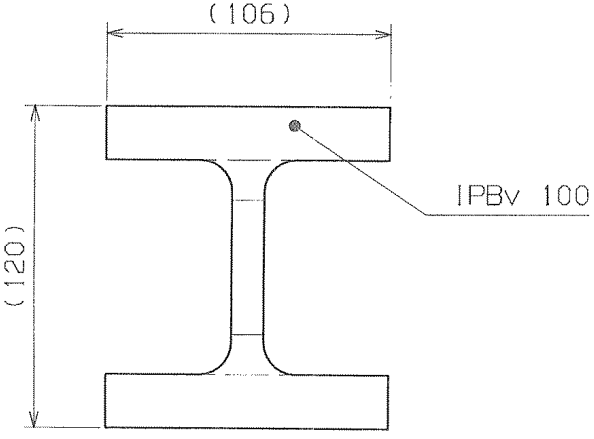

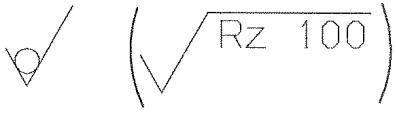

alle bearbeiteten Flächen $\sqrt{Rz\ 100}$ entgratet

VERGLEICH DER OBERFLAECHENGUETEN					FREIMASS-TOLERANZEN	GEWICHT KG / STCK	WERKSTOFF	MASSSTAB
DIN ISO 1302							St 37-2 IPBv 100 DIN 1025 Bl.4	1:2
RA (UM)	12.5	3.2	0.8	0.1				
	N10	N8	N6	N3				
RZ (UM)	RZ100	RZ25	RZ6,3	RZ 1	1999 TAG	NAME	I-Träger	BLATT-NR 1
DIN 3141 REIHE 2					BEARB. 09.02.	Dorn		BLATTANZAHL 1
					GEPR.			
					NORM 16.2.5			
AUS-GABE	AENDERUNG	TAG	NAME		GSI DARMSTADT		U-IR 560.010.030	
							ERSATZ FUER: ERSETZT DURCH:	

dorn

FEBRUARY 9, 1999

Fuer diese Zeichnung behalten wir uns alle Rechte vor, auch fuer den Fall der Patent- oder Gebrauchsmusterertellung. Ohne unsere vorherige Zustimmung darf diese Zeichnung weder vervielfaeltigt noch Dritten zugaenglich gemacht werden; sie darf durch den Empfaenger oder Dritte auch nicht in anderer Weise mißbraeuchlich verwendet werden. Zuwiderhandlungen verpflichten zu Schadenersatz und können strafrechtliche Folgen haben.

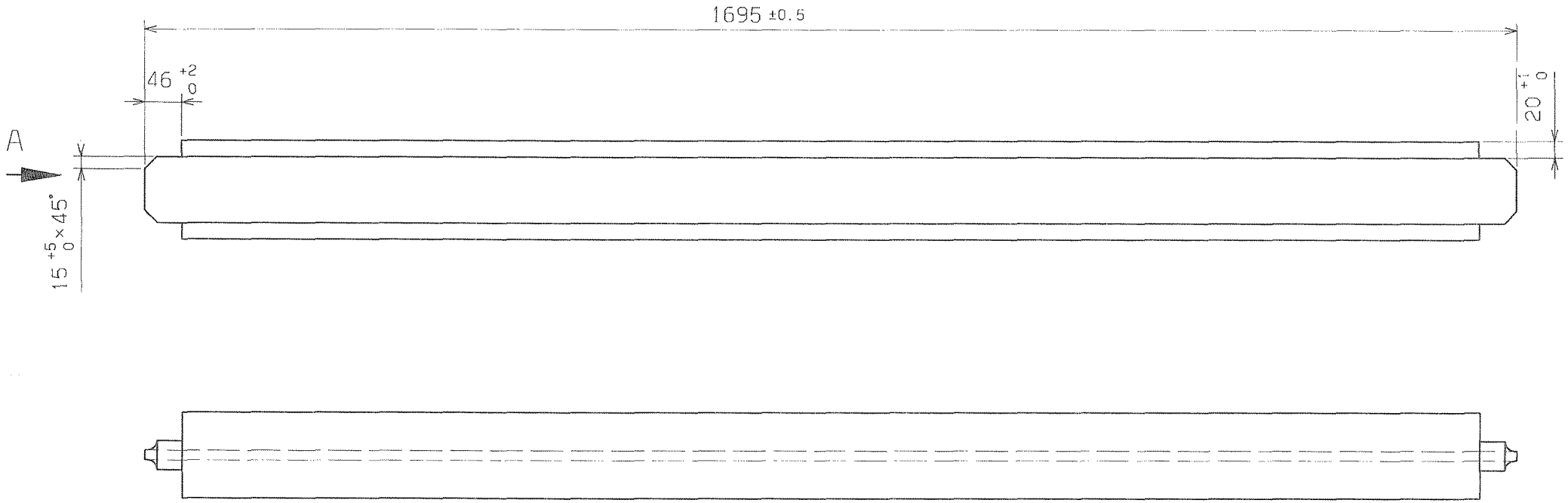

Ansicht A
1:2

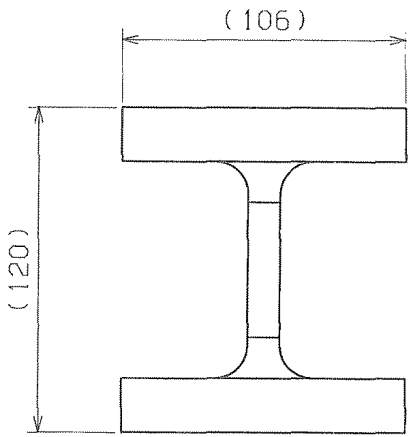

√ (√Rz 100)

alle bearbeiteten Flächen √Rz 100

entgratet

VERGLEICH DER OBERFLAECHENGUETEN DIN ISO 1302						FREIMASS-TOLERANZEN	GEWICHT KG / STCK	WERKSTOFF	MASSSTAB
RA (UM)	12,5	3,2	0,8	0,1				St 37-2 IPBv100 DIN 1025 Bl.4	1:5 (1:2)
	N10	N8	N6	N3					
RZ (UM)	RZ100	RZ25	RZ6,3	RZ 1					
DIN 3141 REIHE 2					VAK				
						1999 TAG	NAME		BLATT-NR 1
						BEARB. 09.02.	Dorn	I-Träger	BLATTANZAHL 1
						GEPR.			
						NORM 16.2.99			
AUS-GABE	AENDERUNG	TAG	NAME			GSI DARMSTADT		U-IR 560.010.020	
								ERSATZ FUER: ERSETZT DURCH:	

Fuer diese Zeichnung behalten wir uns alle Rechte vor auch fuer den Fall der Patent- oder Gebrauchsmustereintragung. Ohne unsere vorherige Zustimmung darf diese Zeichnung weder vervielfaeltigt noch Dritten zugaenglich gemacht werden; sie darf durch den Empfaenger oder Dritte auch nicht in anderer Weise mißbraeuchlich verwendet werden. Zuwiderhandlungen verpflichten zu Schadenersatz und können strafrechtliche Folgen haben.

dorn

FEBRUARY 2, 1999

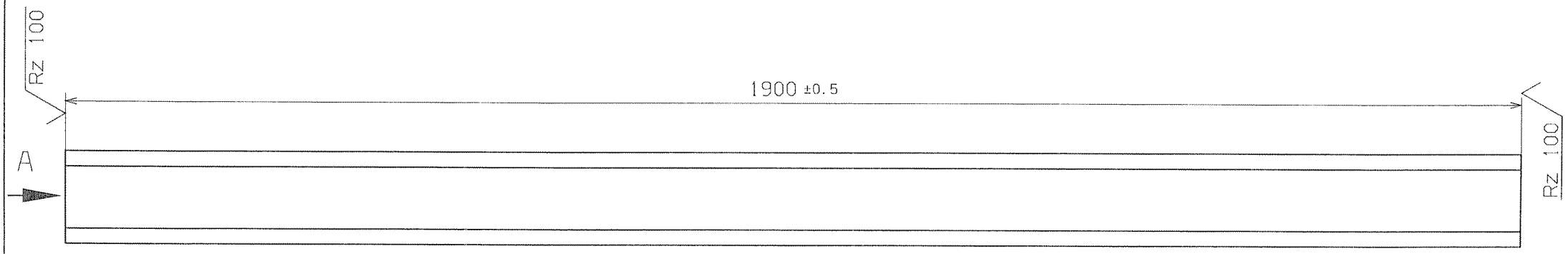

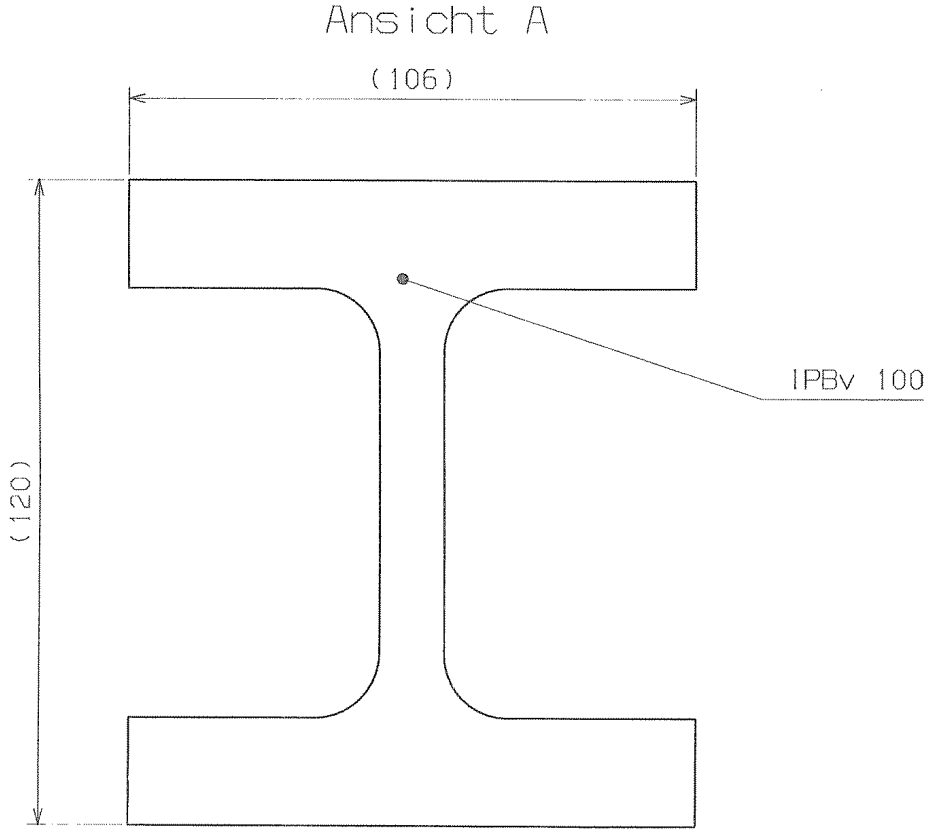

entgratet

$\sqrt{}$ ($\sqrt{}$ Rz 100)

VERGLEICH DER OBERFLAECHENGUETEN DIN ISO 1302						FREIMASS-TOLERANZEN	GEWICHT KG / STCK	WERKSTOFF	MASSSTAB
RA (UM)	12,5	3,2	0,8	0,1				St 37-2 IPBv 100 DIN 1025 Bl.4	1:5 (1:1)
	N10	N8	N6	N3					
RZ (UM)	RZ100	RZ25	RZ6,3	RZ1					
DIN 3141 REIHE 2									
	▽	▽▽	▽▽▽						
AUS-GABE	AENDERUNG		TAG	NAME					

	TAG	NAME		
1999				
BEARB.	09.02.	Dorn	I-Träger	BLATT-NR 1
GEPR.				BLATTANZAHL 1
NORM	16.2.99			

GSI DARMSTADT

U-IR 560.010.010

ERSATZ FUER:
ERSETZT DURCH:

Fuer diese Zeichnung behalten wir uns alle Rechte vor, auch fuer den Fall der Patenterteilung oder Gebrauchsmustereintragung. Ohne unsere vorherige Zustimmung darf diese Zeichnung weder vervielfaeltigt noch Dritten zugaenglich gemacht werden; sie darf durch den Empfaenger oder Dritte auch nicht in anderer Weise mibraeuchlich verwendet werden. Zuwiderhandlungen verpflichten zu Schadenersatz und koennen strafrechtliche Folgen haben.

dorn

FEBRUARY 9, 1999

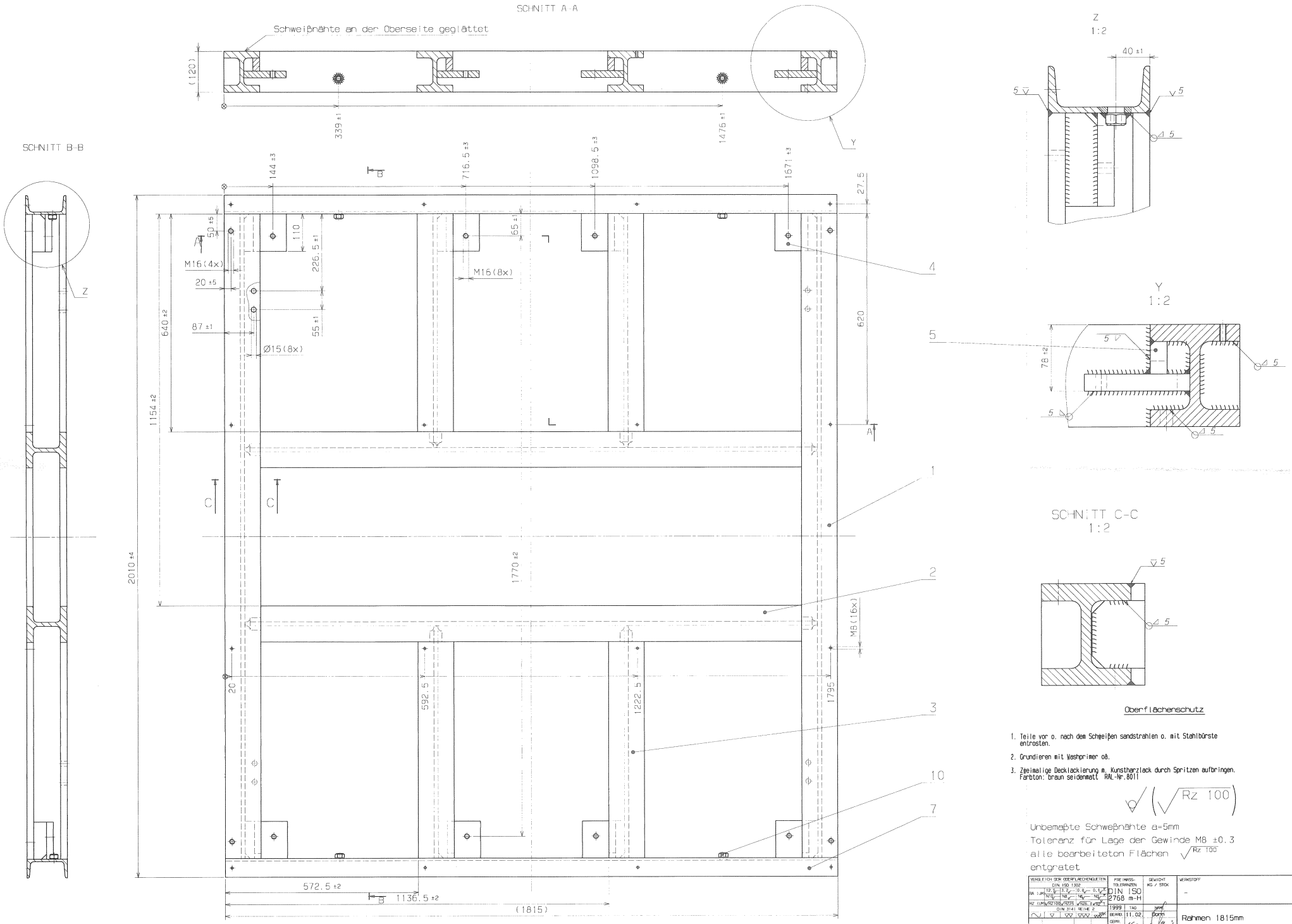

Oberflächenschutz

1. Teile vor o. nach dem Schweißen sandstrahlen o. mit Stahlbürste entrosten.
2. Grundieren mit Washprimer oä.
3. Zweimalige Decklackierung m. Kunstharzlack durch Spritzen aufbringen. Farbton: braun seidenmatt RAL-Nr.8011

Rz 100

Unbemaßte Schweißnähte a=5mm
Toleranz für Lage der Gewinde M8 ±0.3
alle bearbeiteten Flächen Rz 100
entgratet

VERGLEICH DER OBERFLÄCHENGÜTEN DIN ISO 1302	PREIMASS-TOLERANZEN DIN ISO 2768 m-H	GEWICHT KG / STCK	WERKSTOFF -	MASSSTAB 1:5 (1:2)	
DIN 3141 TEIL 2	1999 TAG NAME			BLATT-NR 1	
	BEARB 11.02. Dorn		Rahmen 1815mm	BLATTANZAHL 1	
	GEPR.				
	NORM 16.2.99		U-IR 560.010		
AUSGABE ÄNDERUNG TAG NAME	GSI DARMSTADT		ERSATZ FUER: ERSETZT DURCH:		

dorn FEBRUARY 11, 1999

	1	2	3	4	5	6	7	8	9
	LFD. NR	STUECK	BENENNUNG	ZEICHNUNGS-NR.	FOR-MAT	ABMESSUNGEN FERTIG-MASSE	DIN-U. MODELL-NR. BEZUGSQUELLE	WERKSTOFF	BEMERKUNG
1			Rahmen 1815 mm	U-IR 560.010	1				
2									
3	1	2	I-Träger	U-IR 560.010.010	3	IPBv100x1900	DIN 1025 Bl. 4	St 37-2	-
4	2	2	I-Träger	U-IR 560.010.020	3	IPBv100x1695	DIN 1025 Bl. 4	St 37-2	-
5	3	4	I-Träger	U-IR 560.010.030	3	IPBv100x686	DIN 1025 Bl. 4	St 37-2	-
6	4	8	Platte	U-IR 560.010.040	4	20x110x125	-	St 37-2	-
7	5	8	Platte	U-IR 560.010.050	4	20x110x38	-	St 37-2	-
8	6	-	-	-	-	-	-	-	-
9	7	2	U-Träger	U-IR 550.010.010	3	U120x1815	DIN 1026	St 37-2	-
10	8	-	-	-	-	-	-	-	-
11	9	-	-	-	-	-	-	-	-
12	10	4	Sechskantmutter	-	-	M16	DIN EN 24032 (DIN 934)	8.8	-
13	11	-	-	-	-	-	-	-	-
14	12	-	-	-	-	-	-	-	-
15	13	-	-	-	-	-	-	-	-
16	14	-	-	-	-	-	-	-	-
17	15	-	-	-	-	-	-	-	-
18	16	-	-	-	-	-	-	-	-

BUCHST.	AENDERUNG	DATUM	NAME

GSI
DARMSTADT

FEBRUARY 10, 1999

NAME	Dorn
DATUM	10.02.98
GEPR.	16.2.98 dorn

BENENNUNG ZEICHNUNGS-NR.
Rahmen 1815 mm
U-IR 560.010

BLATT 1
BLATTZAHL 1

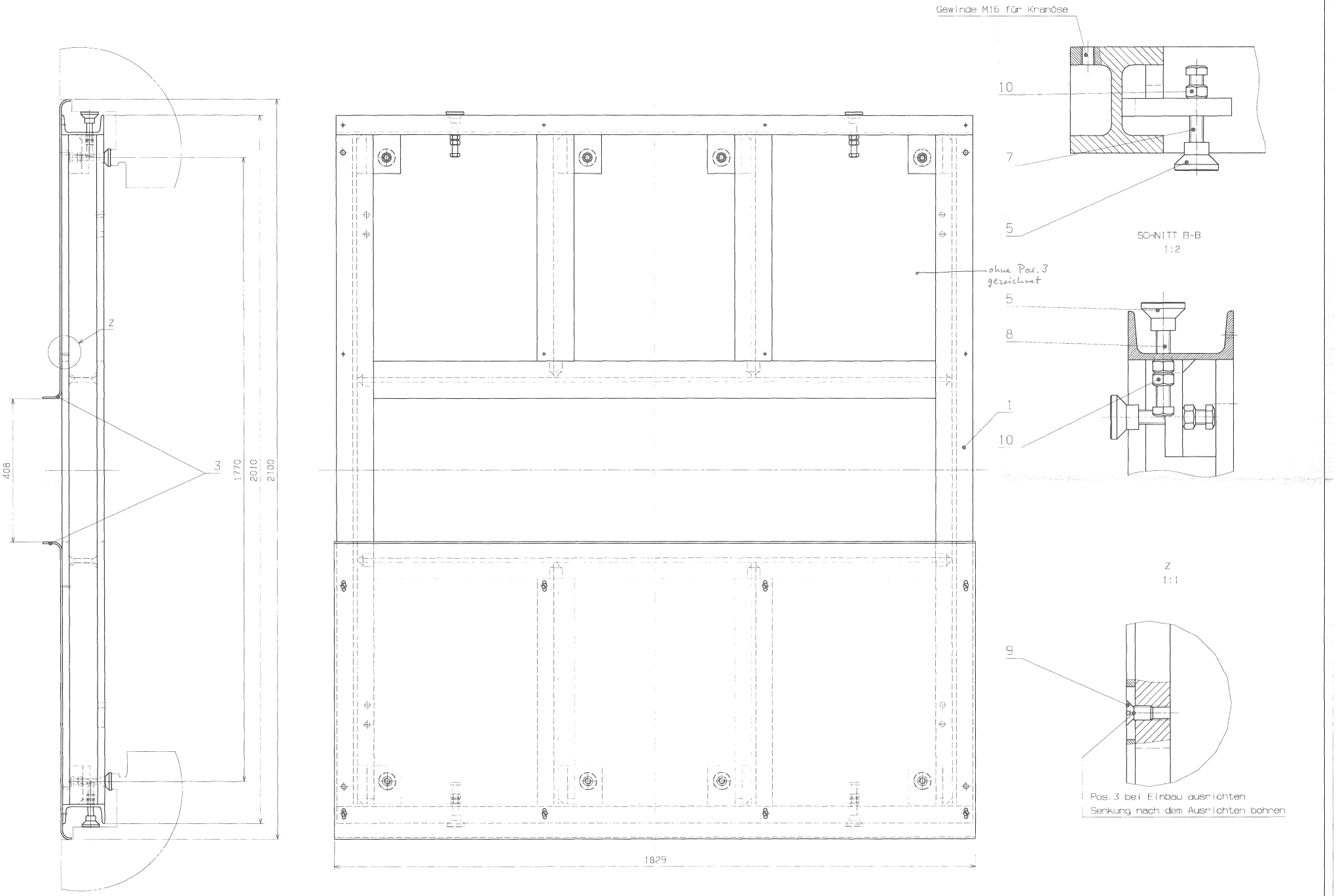

VERGLEICH DER OBERFLÄCHENGÜTEN DIN ISO 1302		FREIMASS-TOLERANZEN	GEWICHT KG / STCK	WERKSTOFF -	MASSSTAB 1:5 (1:2) (1:1)
RA (UM) 12.5 / 3.2 / 0.8 / 0.1					
N10 / N8 / N5 / N3					
RZ (UM) R7100 / R225 / R25 / R2					
DIN 3141 REIHE 2		1999 TAG NAME			BLATT-NR 1
		BEARB. 11.02. Dorn		Gestell Stripper 1815mm	BLATTANZAHL 1
		GEPR. NORM.			
AUS-GABE	ÄNDERUNG TAG NAME	GSI DARMSTADT		U-IR 560	
				ERSATZ FUER: ERSETZT DURCH:	

	1	2	3	4	5	6	7	8	9
	LFD. NR	STUECK	BENENNUNG	ZEICHNUNGS-NR.	FOR-MAT	ABMESSUNGEN FERTIG-MASSE	DIN-U. MODELL-NR. BEZUGSQUELLE	WERKSTOFF	BEMERKUNG
1			Gestell Stripper	U-IR 560	1				
2			1815 mm						
3	1	1	Rahmen	U-IR 560.010	1	-	-	-	-
4	2	-	-	-	-	-	-	-	-
5	3	2	Riffelblech	U-IR 560.000.010	2	5x846x1829	DIN 59 605 Bild 3	AlMg3F26	-
6	4	-	-	-	-	-	-	-	-
7	5	12	Gelenkteller	-	-	M16	Fa. Norelem NLM07144-116	St	-
8	6	-	-	-	-	-	-	-	-
9	7	8	Sechskantschraube	-	-	M16x90	DIN EN 24017 (DIN 933)	8.8	gal. Zn
10	8	4	Sechskantschraube	-	-	M16x100	DIN EN 24017 (DIN 933)	8.8	gal. Zn
11	9	16	Senkschraube	-	-	M8x15	DIN EN ISO 2009	8.8	gal. Zn
12	10	12	Sechskantmutter	-	-	M16	DIN EN 24032 (DIN 934)	8.8	gal. Zn
13	11	-	-	-	-	-	-	-	-
14	12	-	-	-	-	-	-	-	-
15	13	-	-	-	-	-	-	-	-
16	14	-	-	-	-	-	-	-	-
17	15	-	-	-	-	-	-	-	-
18	16	-	-	-	-	-	-	-	-

BUCHST.	AENDERUNG	DATUM	NAME

GSI
DARMSTADT
FEBRUARY 11, 1999

NAME	Dorn
DATUM	11.02.98
GEPR.	16.2.98
	dorn

BENENNUNG ZEICHNUNGS-NR.
Gestell Stripper 1815 mm
U-IR 560

BLATT 1
BLATTZAHL 1