Datenblatt / datasheet

J. Schneider Elektrotechnik

Einphasen Glättungsdrossel / One phase smoothing choke

Schneider - Produkt	:	LLAS 27 FG - 2044T05001
Kunden Art. Nr. / *customer art. No.*	:	-
Induktivität / *inductivity*	:	0,140 mH
Taktfrequenz / switching frequency	:	20 kHz
Nennwechselspannung / *rated voltage*	:	350 V Rechteck Spitze/Spitze
Nennwechselstrom / *rated current*	:	70 A Spitze/Spitze (sägezahnförmig) mit Taktfrequenz
Nenngleichstrom / *nominal direct current*	:	550 A
Spitzengleichstrom / *peak direct current*	:	1300 A max.
Temperaturwächter / *thermo switch*	:	1x TSÖ 125°C / 1x TSÖ 135°C pro Spule / per coil
Verlustleistung / *losses* P_V	:	600 W (550 A)
Isolationsklasse / *insulation class*	:	F
Bauvorschrift / *construction regul.*	:	IEC 61558-2-20
Schutzart / *protective system*	:	IP 00
Kühlungsart / *type of cooling*	:	AN
Umgebungstemp. / *ambient temp.*	:	- 0 °C / +40 °C
max. Aufstellhöhe / *mounting height*	:	≤ 1000 m über NN
Anschluss / *terminal*	:	Cu-Lasche / Cu- bar 50 x 5 mm, 1xM16 / 160 - 180 Nm
Erdungsanschl. / *ground. conn.*	:	1x M12 / 79 - 85 Nm
Abmessungen / *dimensions*	:	siehe Zeichnung / see drawing Z.Nr.: 2044T05Z0001
Gesamtgewicht / *total weight*	:	115 kg

J. Schneider Elektrotechnik GmbH
Helmholtzstraße 13 Postfach 2327 Tel. +49/(0)781/206-0 Volksbank Offenburg BLZ 66490000 Kto. 190 802
77652 Offenburg 77613 Offenburg Fax +49/(0)781/25318 Sparkasse Offenburg/Ortenau BLZ 66450050 Kto. 00-004 333
USt-IdNr.: DE142532740 info@j-schneider.de Postbank, Karlsruhe BLZ 66010075 Kto. 44 58-753
Steuer-Nr. 14001/11472 www.j-schneider.de Dresdner Bank, Offenburg BLZ 68080030 Kto. 0720406100

Geschäftsführer: Dipl.-Betriebswirt (BA) Bettina Schneider · Dipl.-Wirtsch.-Ing. (FH) Rolf Anti · Amtsgericht Freiburg HRB 470758

Reg.-Nr. 2750

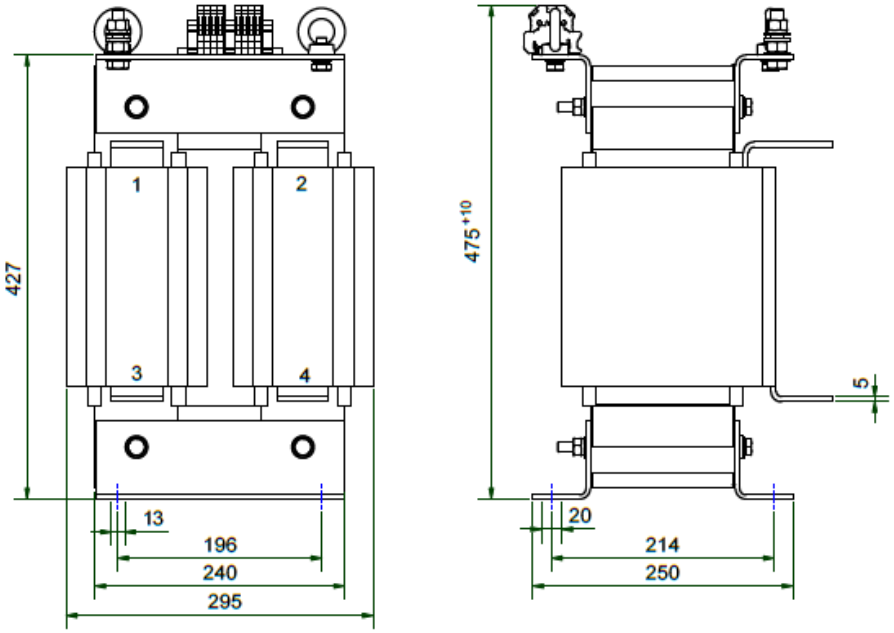

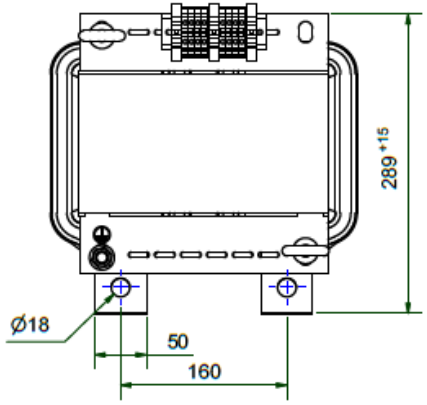

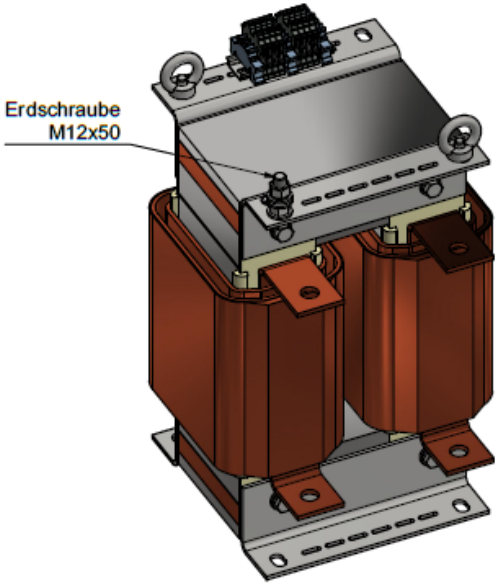

Schnittkanten entgraten nach DIN ISO 13715 (0 bis -0,3 mm)

Gültig für: LLAS 27FG				Toleranz DIN ISO 2768 T1-m	Oberfläche	Maßstab: 1:4	Gewicht: 106 kg
						Material:	
				Datum	Name	Benennung: Maßblatt	
				Erst. 2D	13.11.2020 TKo		
				Erst. 3D	13.11.2020 TKo		
				geprüft	13.11.2020 RI	Artikelnummer: LLAS2044T05001	
				Technische Änderung vorbehalten			
A	Neuanlage	13.11.20	TKo	J. Schneider Elektrotechnik GmbH 77652 Offenburg www.j-schneider.de		Zeichnungsnummer: 2044T05001-0001 - A	1 / 1 A3
Status	Änderungen	Datum	Name				

