Detail Bodentanks

Fabrikat: OBO GESR9

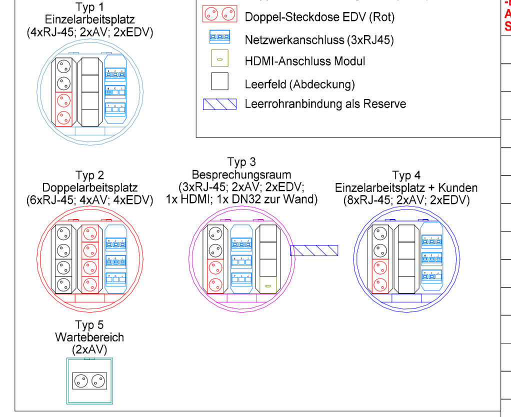

LEGENDE:

- Doppel-Steckdose Allgemein (Weiß)
- Doppel-Steckdose EDV (Rot)
- Netzwerkanschluss (3xRJ45)
- HDMI-Anschluss Modul
- Leerfeld (Abdeckung)
- Leerrohranbindung als Reserve

Legende - Einbruchmeldeanlage

Hinweise:
-Einbruchmeldeanlage (EMA)
Anbindung ans Netzwerk; Meldungen werden an einen Sammelverteiler weitergeleitet

Symbol	Beschreibung
EMZ	Einbruchmeldezentrale
AWE	Auswerteeinheit
	Ausweisleser inkl. Codeschloss
	Sperrelement
	Magnet-/Reedkontakt
	Schließblechkontakt
	optisch/akustische Sirene
	Dual-Überwachungsmelder

Legende - Rauchwärmeabzug

Symbol	Beschreibung
RWA	RWA-Zentrale inkl. Akkupufferung
RWA	Handdruckauslösetaster
RWA	Lüftungstaster
M RWA	Anschluss bauseitigem RWA-Motor
	automatischer Melder

Legende - Brandmeldeanlage

Hinweis:
Brandmeldeanlage gemäß Brandschutzkonzept.
Die Brandmeldeanlage ist gemäß VDE 0833-2 sowie der DIN 12675 nach Kategroie 1 / 3 herzustellen.

Symbol	Beschreibung
	O2T Multisensor Melder mit integriertem Warntongeber
ZD	O2T Multisensor Melder (ZD = Zwischendecke)
	Handdruckmelder
	Optischer / Akkustischer Signalgeber

Legende - Sicherheitsbeleuchtung

Hinweise:
- Elektroinstallation ist gemäß aktueller DIN VDE, sowie Brandschutzkonzept fachgerecht auszuführen

Symbol	Beschreibung
	Piktogramm in Dauerschaltung Pfeil nach unten
	Piktogramm in Dauerschaltung Pfeil nach links/rechts beidseitig
	Sicherheitsleuchte in Bereitschaft als Einbauleuchte
a.P.	Sicherheitsleuchte in Bereitschaft als Anbauleuchte

Legende - Beleuchtungsanlage

Hinweis: Alle Leuchten sind, wenn nicht anders Vorgegeben, in der Farbetemperatur 4000K auszuführen

Symbol	Beschreibung
Typ 1	Typ 1 Pendelleuchte, DALI-Dimmbar (LxBxH = 1544x273x29mm) 69 W, 8100 lm, CRI90, UGR<19
Typ 3	Typ 3 Deckenanbauleuchte, DALI-Dimmbar (LxBxH = 1544x273x29mm) 31W, 5700 lm; CRI90; UGR<19
Typ 4b	Typ 4b Feuchtraumleuchte 34 W, 4950 lm (LxBxH = 1399x62x50mm), schaltbar
Typ 6a	Typ 6a Deckeneinbauspot, DALI-Dimmbar (Ø=163; h=99mm) 17 W, 2093 lm, CRI90
Typ 6b	Typ 6b Deckeneinbauspot, DALI-Dimmbar (Ø=105; h=69mm) 12,9 W, 1691 lm, CRI80
Typ 6c	Typ 6c Deckeneinbauspot, DALI-Dimmbar (Ø=163; h=99mm) 16,8 W, 1909 lm, CRI90, UGR<19
Typ 8b	Typ 8b Deckenanbauleuchte mit integrietem Präsenzmelder (D= Ø436; h=90mm) DALI-Dimmbar+Funk 32 W, 4770 lm
Typ 8c	Typ 8c Deckenanbauleuchte mit integrieter Sicherheitsbeleuchtung (D= Ø436; h=90mm) DALI-Dimmbar+Funk 32 W, 4770 lm
Typ 8d	Typ 8d Deckenanbauleuchte mit integrieter Sicherheitsbeleuchtung (D= Ø436; h=90mm) DALI-Dimmbar+Funk 32 W, 4770 lm
Typ 10	Typ 10 Anschlusspunkt für LED-Einbaustreifen (Handlauf) DALI-Dimmbar, 2,5W, 200lm, CRI80
	Wandauslass

Hinweise:
- Installationshöhen Gerätedosen nach DIN 18015, wenn nicht anders angegeben. Das Achsmaß für Bediengeräte in Büros darf +1,05m OKFF nicht überschreiten und +0,85m OKFF nicht unterschreiten. (In Anlehnung an die DIN 18040)
- Steckdosen unter Schaltern auf OKFF +0,3m, wenn nicht anders angegeben.
- Anschlussdosen TV/Info auf UKFD -0,3m.
- Steckdosen für WM, TR, MW, GS, etc. nach TAB mit Einzelabsicherung.
- Die Installation für Teeküchen ist gemäß Kücheninstallationsplänen auszuführen

-Kennzeichnung Installation:

APL= Arbeitsplatzsteckdose
MW= Mikrowelle
GS= Geschirrspüler
Bel.= Unterschrankbeleuchtung

BR = Brüstungskanalinstallation
DLH = Durchlauferhitzer
UTG = Untertischgerät
OTG = Obertischgerät

- Alle Maße sind am Bau zu Prüfen, Bedenken sind der Bauleitung sofort schriftlich zu melden.

Legende - Elektroinstallation

Symbol	Beschreibung
	Steigetrasse Leitungen von oben nach Oben E0 / E30
	Kanaleinheit mit Bürstenleiste (Ausstattung gem. Grundriss)
	Verteilung
	Anschluss Potentialausgleich
	Potentialausgleichsschiene
	Markierung für Installationsbereiche Unterputzinstallation in Trockenbauwänden mittels Brandschutzdosen
AP	Ausschalter (AP=Aufputz)
	Dimmtaster
	Serien-Dimmtaster
Typ 1	Typ 1 Dali-Präsenzmelder tageslichtstrg. Deckeneinbau (Ausschnitt Ø68mm) EW: Ø24m; 2 Lichtkanäle
Typ 2	Typ 2 Dali-Präsenzm. tageslichtstrg. Deckeneinbau (Ausschnitt Ø68mm) EW: Ø24m; Bluetooth; Steuern bis 16 Gruppen und 16 Szenen
Typ 2a, Typ 2b	Typ 2a&b Dali-Präsenzmelder tageslichtstrg. Deckeneinbau (Ausschnitt Ø68mm) EW: Ø24m; Ø8m; Erweiterung für Typ 2
Typ 3	Typ 3 Dali-Präsenzmelder tageslichtstrg. Deckeneinbau (Ausschnitt Ø68mm) EW: Ø8m; 2 Lichtkanäle
Typ 4	Typ 4 Bewegungsmelder Deckeneinbau (Ausschnitt Ø68mm) EW: Ø8m
Typ 5	Typ 5 Bewegungsmelder mit Mikrofon Deckeneinbau (Ausschnitt Ø68mm) EW: Ø8m
Typ 6, Typ 6a	Typ 6&6a Bewegungsmelder Deckenanbau EW: Ø24m; Ø8m
AP	Steckdose 1-fach (AP=Aufputz; BR=Brüstungskanal)
	Steckdose 2-fach, horizontal
	Steckdose 1-fach, schaltbar
	Steckdose 1-fach, mit Klappdeckel
E	E-Anschluss, allgemein
	Fußbodentank, Ausführung gemäß Detail
	Revisionsöffnung Fußboden
	Jalousieschalter
M Jal.	Anschluss bauseitigem Stellantrieb Jalousiemotor
4	KNX-Aktor Jalousie (in Abhangdecke) Anzahl der Motoreingänge gem. Grundriss

Legende - Schwachstrom

Hinweis:
AccP = Anschlussdose Access Point, Deckeninstallation, wenn nicht anders angegeben.
Bespr. = Anschlussdose Besprechungsschild, Installationshöhe OKFF +1,6m
VH = Vorhaltung; Leitungen enden in Blinddose

Symbol	Beschreibung
EDV	Netzwerkschrank
RJ45	RJ45 Dose 1-fach
RJ45	RJ45 Dose 2-fach
HDMI	HDMI-Anschlussdose
FD	Lichtrufanlage, Signalleuchte
USV	Unterbrechungsfreie Stromversorgung für Lichtrufanlage
V	Steuereinheit Lichtrufanlage
AT	Abstelltaster
ZT	Zugtaster
ZuKo	Vorrüstung Kartenleser (Zutrittskontrolle) Leitungsauslass herstellen
Tür Auf	Taster Türöffner barrierefrei
FIW-T TAV	Fluchttürterminal Vorrüstung
E DT	Anschluss an bauseitigen Drehtürantrieb
M Motor	Anschluss an bauseitigen Motorschloss
	Anschluss an bauseitigen Türöffner

Baunull = 3,90 über Normalnull

Alle Maße sind vom Unternehmer zu prüfen und am Bau zu nehmen
Dieser Plan gilt nur in Verbindung mit der geprüften Statik und den einschlägigen Ausführungsbestimmungen!
Unstimmigkeiten sind unverzüglich der Bauleitung anzuzeigen!
Alle Quadratmeterangaben beziehen sich auf Fertigmaße!
Brüstungshöhen und Türöffnungsmaße beziehen sich auf OKFF!

Datenschutz: www.winking-froh.de/de/impressum

- Stahlbeton
- Betonfertigteil
- KS-Mauerwerk
- Vormauerziegel
- Estrich
- Estrichgips
- Dämmung Hartschaum
- Dämmung Mineralwolle
- Kerndämmung Mineralwolle
- Gipskarton Ständerwerk, 2-fach beplankt

ABKÜRZUNGEN:

Brandschutz:
D Tür, dichtschließend
DS Tür, dichtschließend und selbstschließend
RS Tür, rauchdicht und selbstschließend
T30 DS T30 Tür, dichtschließend und selbstschl.
T30 RS T30 Tür, rauchdicht und selbstschließend
T60 RS T60 Tür, rauchdicht und selbstschließend
T90 DS T90 Tür, dichtschließend und selbstschl.
F30 feuerhemmend
F60 hochfeuerhemmend
F60-M hochfeuerhemmend, mechanisch stabil
F90 feuerbeständig

Raumstempel:
NRF Nettoraumfläche
LRH Lichte Raumhöhe
BB Bodenbelag
WB B Wandbelag Stahbeton
WB G Wandbelag Gipskarton
DB Deckenbelag
AHD Abhangdecke

An./Anstr. Anstrich
Fl. Fliesen
GP Gipsputz
KZP Kalkzementputz
Sp. Spachtelung
Vl. Vlies

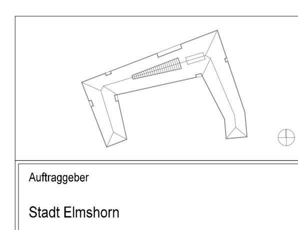

OKFF Oberkante Fertigfußboden
OKRF Oberkante Rohfußboden
RDV Rohdeckenversprung

Auftraggeber	Bauvorhaben
Stadt Elmshorn Schulstraße 15-17 25335 Elmshorn	Rathaus Elmshorn Schulstraße 15-17 25335 Elmshorn

WIG
Wittmaack Ingenieurgesellschaft mbH
Flamweg 125, 25335 Elmshorn
Telefon: 040 - 228 20 66 10, Telefax: 040 - 228 20 66 19

Index	Änderungen	geändert am	geändert von
01	Installation Decke	14.09.2025	M.O.
02	gemäß Gesamtplan	17.11.2025	M.O.
03	Ergänzungen gem. Bauherrenschaft/Architektur	01.04.2026	V.E.

Blatt:	2 von 3
Größe:	220,0 x 84,1 cm
Urspr.:	
Datei:	Rath6005
Stand:	LPH5

	Datum	Name
Bearb.	12.09.2025	V.E.
Gepr.	12.09.2025	A.K.

Projekt	2021 Rathaus Elmshorn
Zeichnung	3. Obergeschoss - Planteil 2 Elektroinstallation
Gewerk	Elektro
Plannummer	RHE-5-ELT-GR-E3-002-0000-03-p
Maßstab	1:50