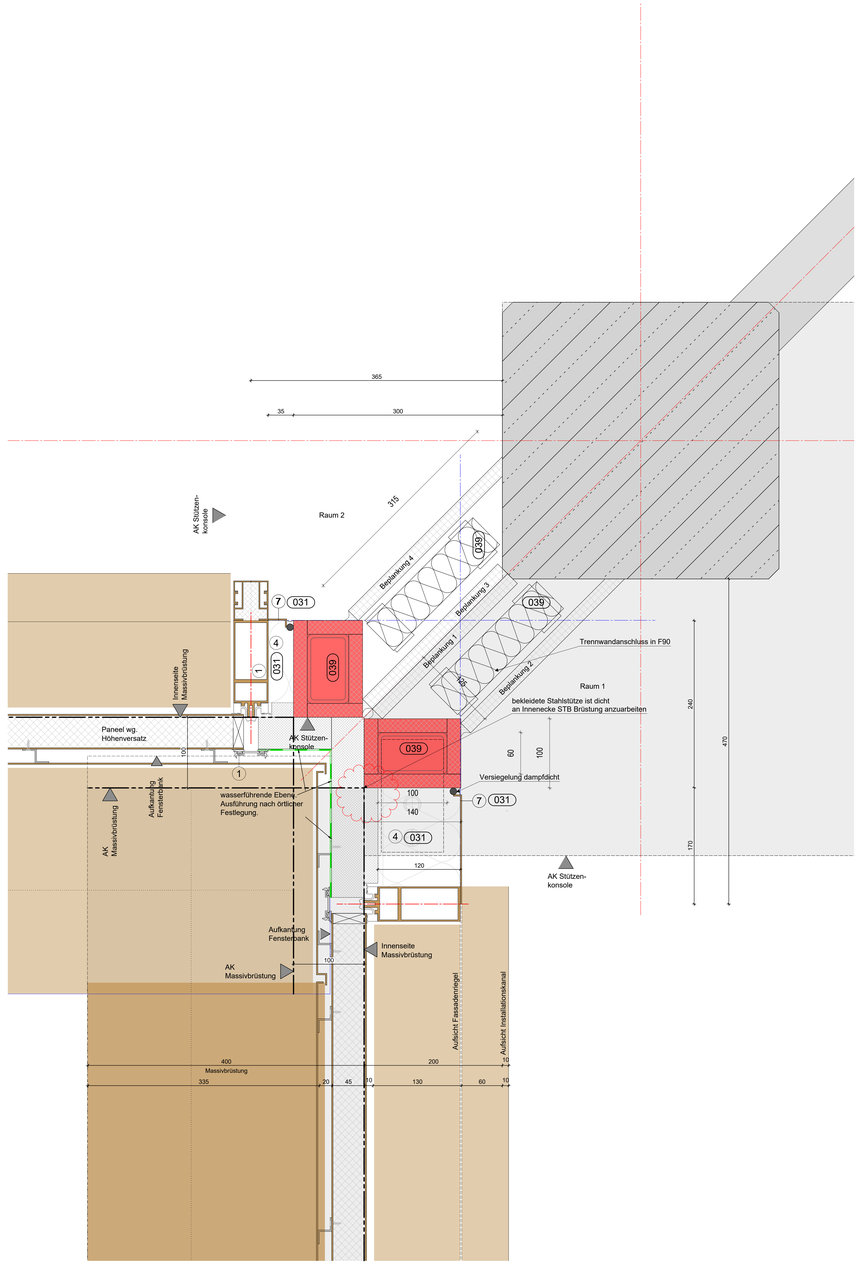

Grundriss Fensterebene M 1:2,5

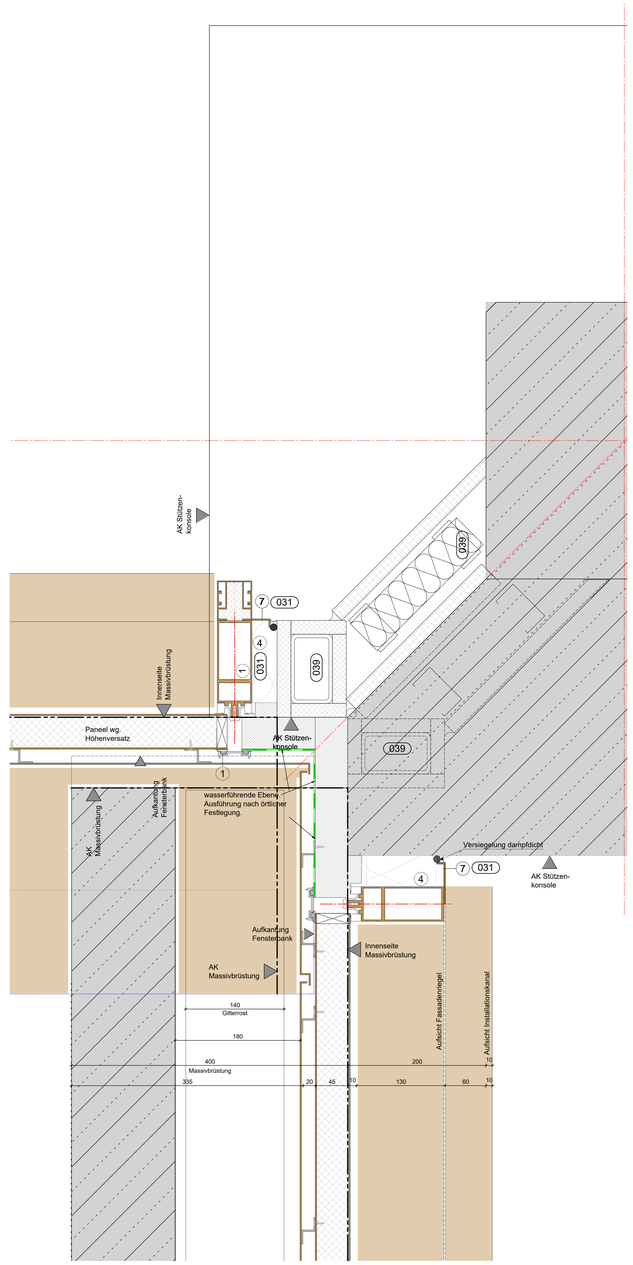

Grundriss Konsole M 1:2,5

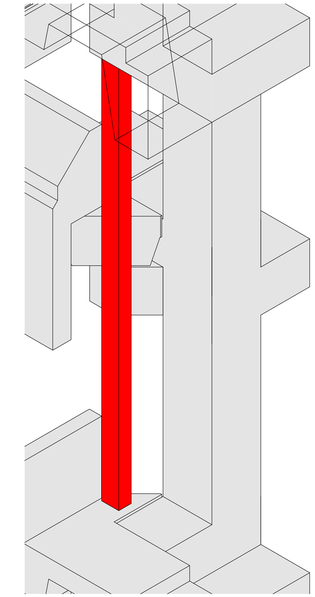

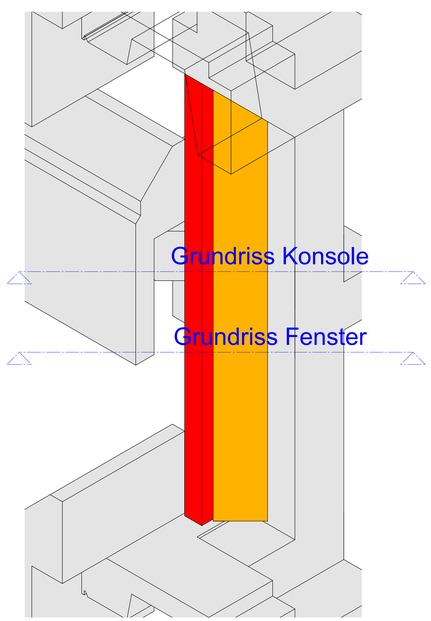

Isometrie M 1:10

Montageablauf Trockenbau
Trockenbauschwert und bekleidete Stahlstütze jeweils raumhoch.
1. Montage bekleidete Stahlstütze 60x100 mm Raum 1
2. Montage Metallständer TB-Schwert Raum 1
3. Montage Beplankung 1 TB-Schwert von Raum 2
4. Montage Beplankung 2 TB-Schwert von Raum 1
5. Spachteln und Streichen Beplankung 2 TB-Schwert von Raum 1
= Fertigstellung TB-Schwert F90 Raum 1
6. Montage bekleidete Stahlstütze 60x100 mm Raum 2
7. Montage Beplankung 3 TB-Schwert von Raum 2, Befestigung in Beplankung 1
8. Montage Metallständer TB-Schwert Raum 2
4. Montage Beplankung 4 TB-Schwert von Raum 2
5. Spachteln und Streichen Beplankung 4 TB-Schwert von Raum 1
= Fertigstellung TB-Schwert F90 Raum 2

LV-Unterlage

ÄNDERUNGEN

Index	Datum	Bearb.	Änderungsvermerk
i	31.08.2026	dr	TB-Konstruktion geändert
h		dr	Planstand zur Ausschreibung
g			
f			
e			
d			
c			
b			
a			

LEGENDE

0	Bestand	9	Edelstahlblech, geschliffen
1	Aluminium Systemprofil	10	Sonnenschutz/Verdunklung
2	EPDM Anschlussfolie dampfdicht	11	Führungsschiene Sonnenschutz/Verdunklung
3	EPDM Anschlussfolie diffusionsoffen	12	Dauerel. Versiegelung
4	Wärmedämmung (Mineralfaser)	13	Befestigung nach stat. Erfordernissen und Wahl des AN
5	Wärmedämmung (EPS/XPS)	14	Verglasung
6	Stahlblech, verzinkt	16	Antrieb
7	Alublech, Oberfläche nach LV	17	Innendämmung
8	Alublech, Oberfläche natur		

003	Leistung Gewerk Rohbauarbeiten
021	Leistung Gewerk Dachdecker/ Dachabdichtung
026	Leistung Gewerk Außentüren
031	Leistung Gewerk Metallbauarbeiten Fassade
031b	Leistung Gewerk Metallbauarbeiten Gitterrostdecke
039	Leistung Gewerk Putz/ Maler
040	Leistung Gewerk Elektro/ HLS

PHASE

FASSADENPLANUNG

ÜBERSICHT

Kreisberufsschulzentrum Aalen

INHALT

Übersichtsplan
Grundrissausschnitt
DETAIL D08
Übergang zu Höhenversatz

PROJEKTDATEN

PROJEKT:	22102 Kreisberufsschulzentrum Aalen
BAUHERR:	Landratsamt Ostalbkreis Stuttgarter Str. 41, 73430 Aalen
BAUORT:	Kreisberufsschulzentrum Aalen Steinbeisstraße 6, 73430 Aalen

ERSTELLT AM:	23.02.2026	GEÄNDERT AM: 31.08.2026	PLOTTDATUM: 01.09.2026
		GEZEICHNET:	dr
		GEPRÜFT:	x
		MAßSTAB:	1:2,5 (A0+)
PLAN-NR.:	22102_FP_8334_DTH_Grundriss_Detail_D08_b		

H/B = 841 / 1189 (1.00m²) Allplan 2018