Draufsicht

M: 1 : 50

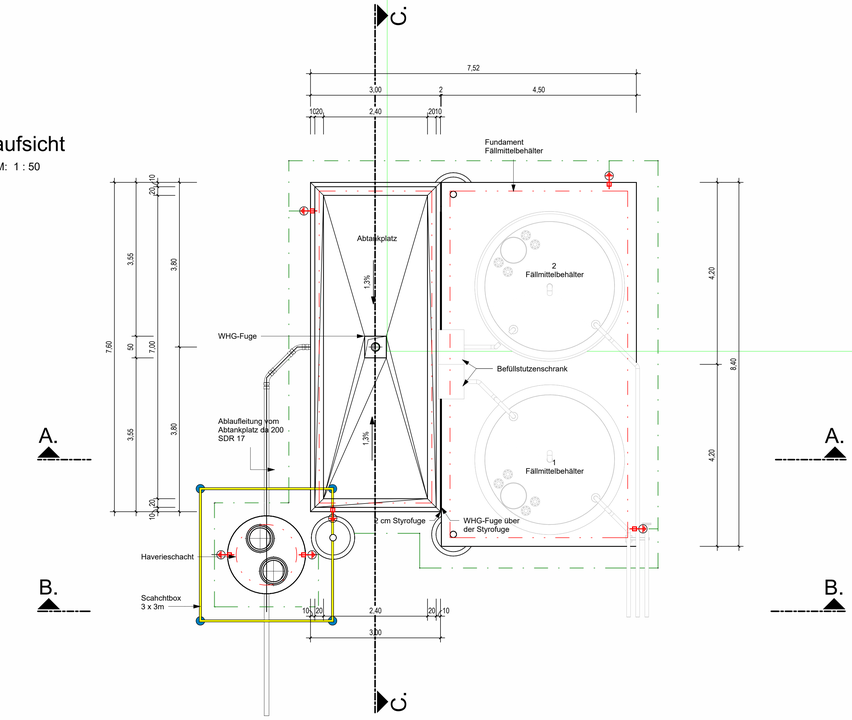

Detail 1: Aufkantung

M: 1 : 25

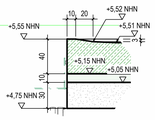

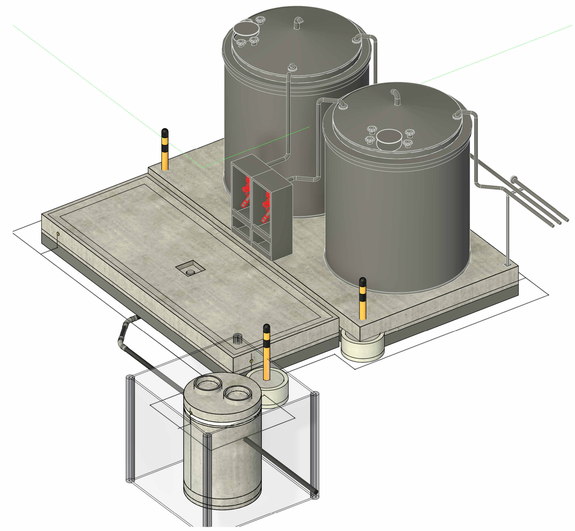

Schnitt A-A

M: 1 : 50

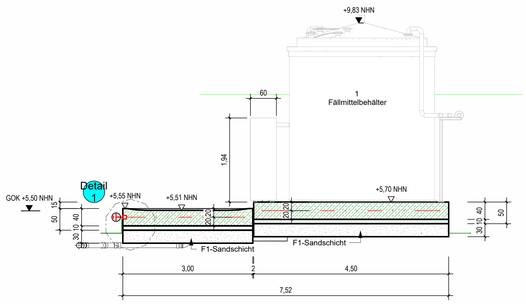

Schnitt B-B

M: 1 : 50

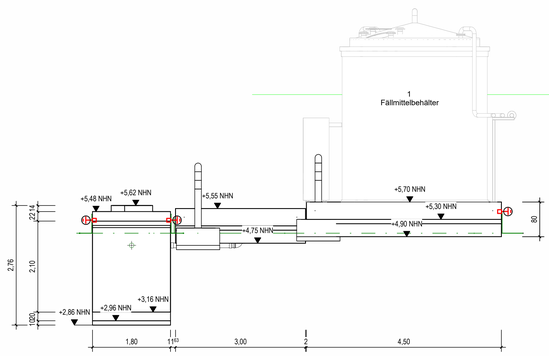

Schnitt C-C

M: 1 : 50

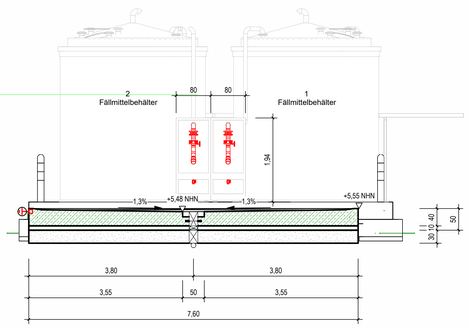

Legende

STAHLBETON

Erdung und Blitzschutz
nach DIN 18014 und DIN EN 62305-3

Ringerder ausserhalb der Bodenplatte / Dämmung (Rundeisen 210mm 1.4571) (Bandeisen 30x3,5mm 1.4571)
Maschenweiten ≤ 10m x 10m dauerhaft korrosionsbeständig

Potentialausgleichsleiter (Bandeisen 30x3,5mm verzinkt)
(Fundamenterder)
innerhalb der Gebäude-Fundamente
Maschenweiten ≤ 20m x 20m

Erdungsfestpunkt (M12 1.4571)

Erdungsfestpunkt
in DN

druckwasserdichter Erdungsfestpunkt (M12 1.4571)

Mindestens alle 20m des Gebäudeumfangs eine Verbindung zwischen Ringerder und Potentialausgleichsleiter bei Blitzschutzsystemen mindestens eine Verbindung je Ableitung.

Erdungsfestpunkt in Aufkantung.
Fundamenterder/Potentialausgleichsleiter alle 2:00 m mit Bewehrung verschraubt.
Keilverbinder sind nicht zugelassen.
Für die Erdungsanlage sind ein Prüfprotokoll, Fotodokumentation und Abnahme-bescheinigung durch Elektrofachkraft vorzulegen.

Bei der Befestigung der Erdungsfestpunkte auf der Schalung sind grundsätzlich Edelstahlbefestigungen zu verwenden.

Abwasser Rendsburg

Abwasserentsorgung Rendsburg

Kläranlage Rendsburg

Erneuerung der Klärschlammentwässerung und
Neubau der Klärschlammbehandlung
- Ausführungsplanung -

Fällmittelbehälter und Abtankplatz

Grundrisse und Schnitte

Projekt Nr.: 488-013	Maßstab: 1:50	Datum: 05.05.2026	Blatt Nr.:
bearbeitet:	gezeichnet:	geprüft:	KSB_A_VE_02.3

NUR ZUR KALKULATION