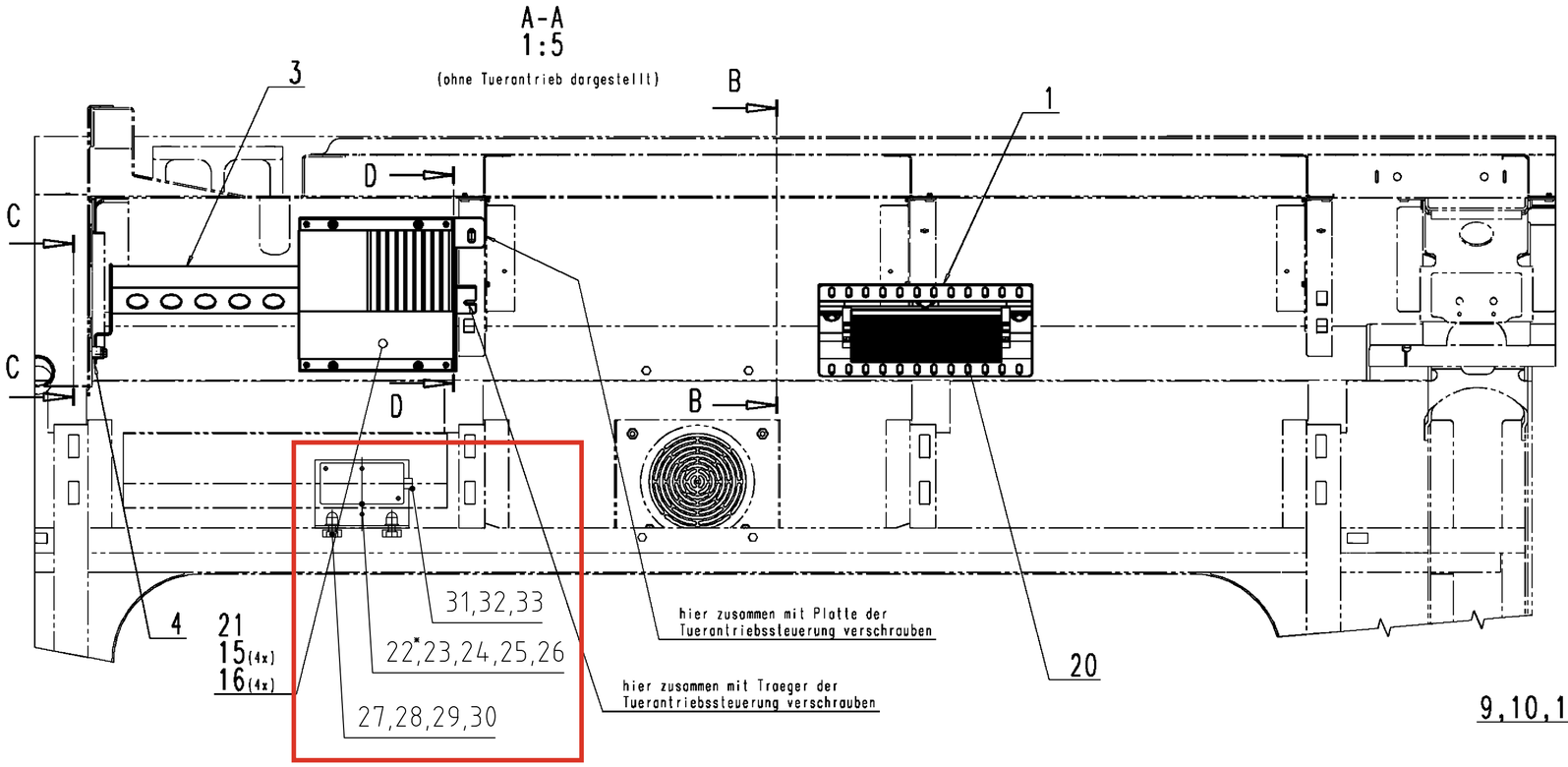

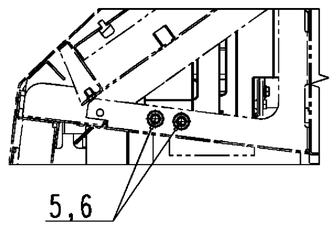

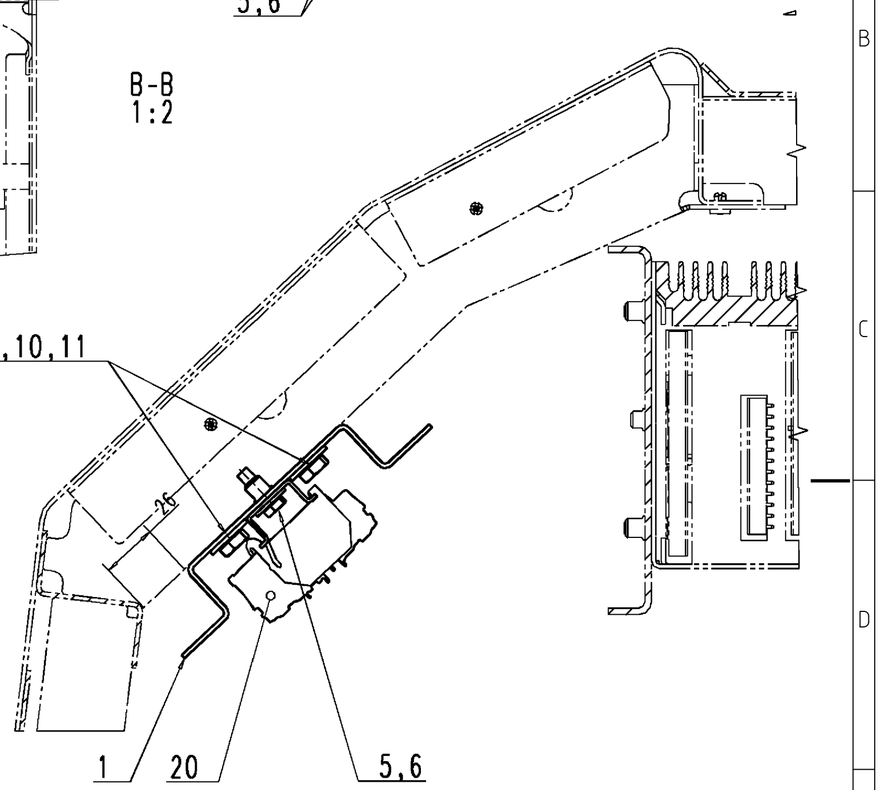

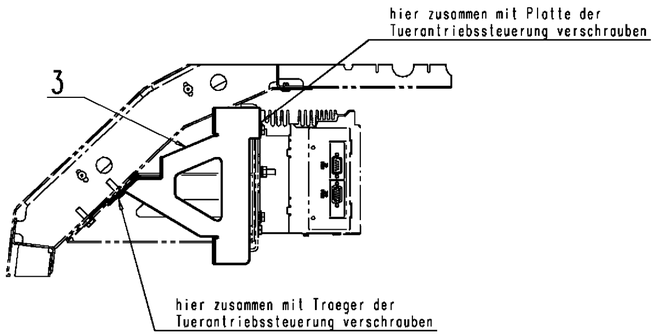

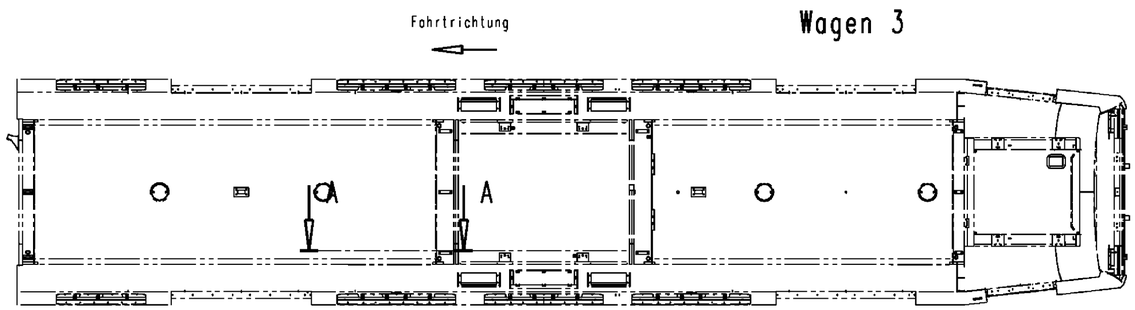

* Positionierung 100mm rechts vom linken Voutenklappenhalter
siehe dazu Umbau 20260500

Alle Schraubenverbindungen mit Pos. 40 fetten.

Verwendbar fuer: DT5			
		Ausgabe	
		Datum	
	Allgemein-toleranzen DIN ISO 2768 m	Werkstueck-kanten DIN EN ISO 13715 F	Massstab: 1:50 / Klassifizierung: TB
	Bearb. 09.09.2009	ALSTOM	Klemmenleiste 324,
	Gepr. 23.06.2026	Bünger	Anbau
	Norm		
B 15184 05/26 WJ	HOCHBAHN		607782
A 11069 10/13 Lorch			Blatt 1 / 1 Bl.
Zust. Aenderung Datum Name	Urspr. 216259.0.TB.095.015 D	Ers.f.	Ers.d.