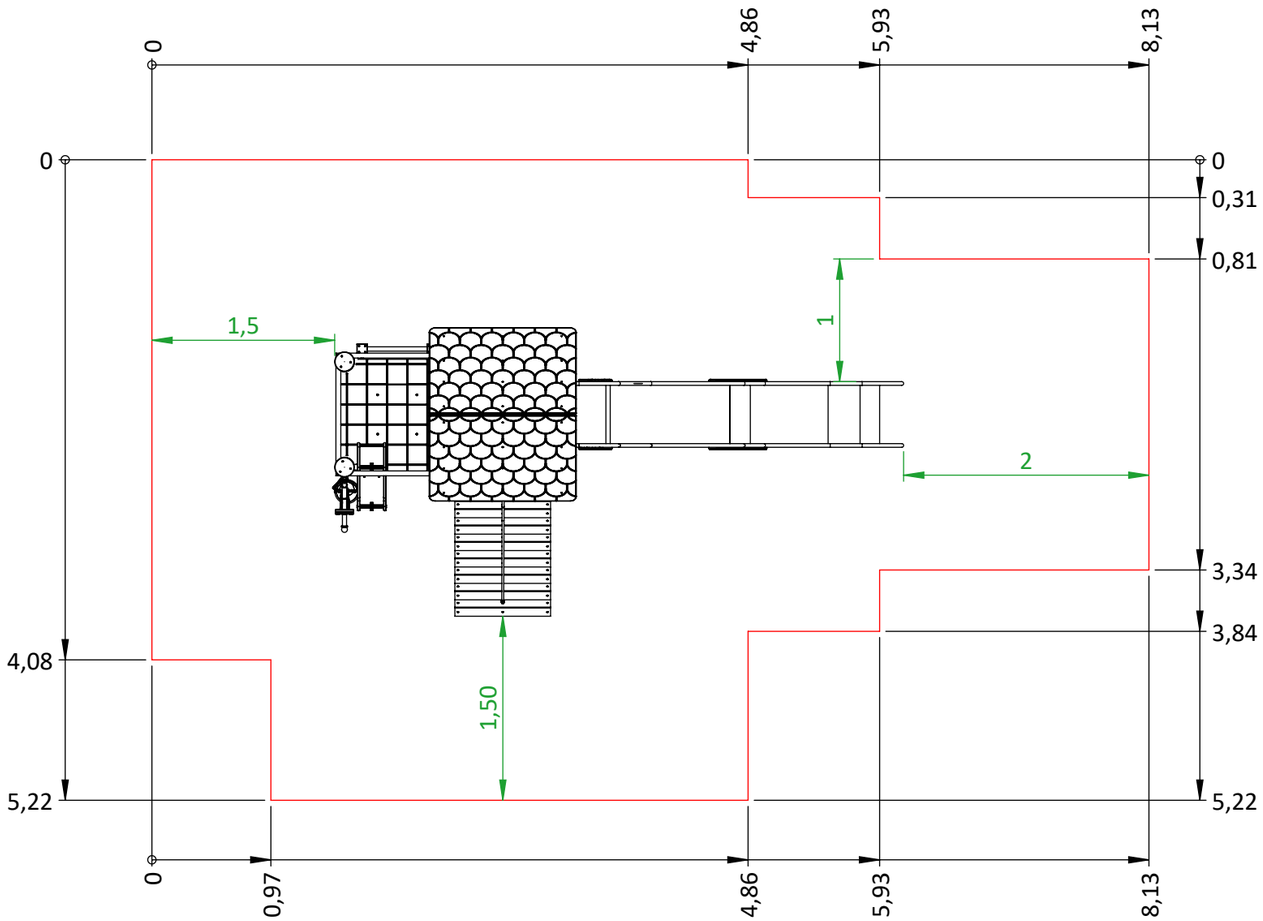

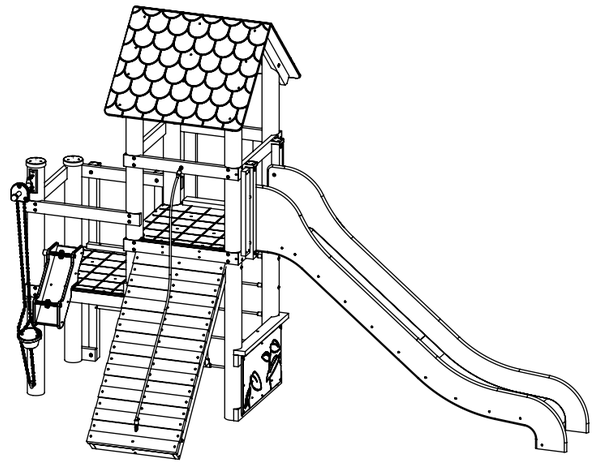

Aufprallfläche impact Area	Blatt 2 / 4 Page	Maßstab Scale	1:50	Maßeinheit Unit of measure	Meter Metres
Artikelbezeichnung item description	Spielkombination Kückshausen - C03 Tower system Kückshausen - C03	Format Format	DIN A3		
Artikelnummer item number	10002944	Index Index	000		
Altersempfehlung Age recommendation	Ab 4 Jahre From 4 years	Erstellt Created	m.galmann / 15.07.25		
Freie Fallhöhe Falling height	1,47 m	Geändert Modified	m.galmann / 15.07.25		
Aufprallfläche Impact area	33,62 m²	Geprüft Checked	/		
Mindestraum Space requirement	8,13 × 5,22 m	Freigegeben Approved	/		
Betonmenge Concrete quantity	0,56 m³	Bodenart gemäß DIN EN 1176-1 oder DIN EN 16630 für Fitnessgeräte, siehe Wartungshinweise. Ground types in accordance with DIN EN 1176-1 or DIN EN 16630 for fitness equipment, see maintenance instructions.			
Größtes / schwerstes Teil Largest / heaviest item	siehe Baugruppenstückliste see assembly parts list				
Gesamtgewicht Total weight	1163.72 kg				

Technische Änderungen vorbehalten.
Technical modifications reserved.
©Vervielfältigung und Weitergabe an Dritte verboten.
Reproduction and distribution to third parties is prohibited.

WESTFALIA Spielgeräte

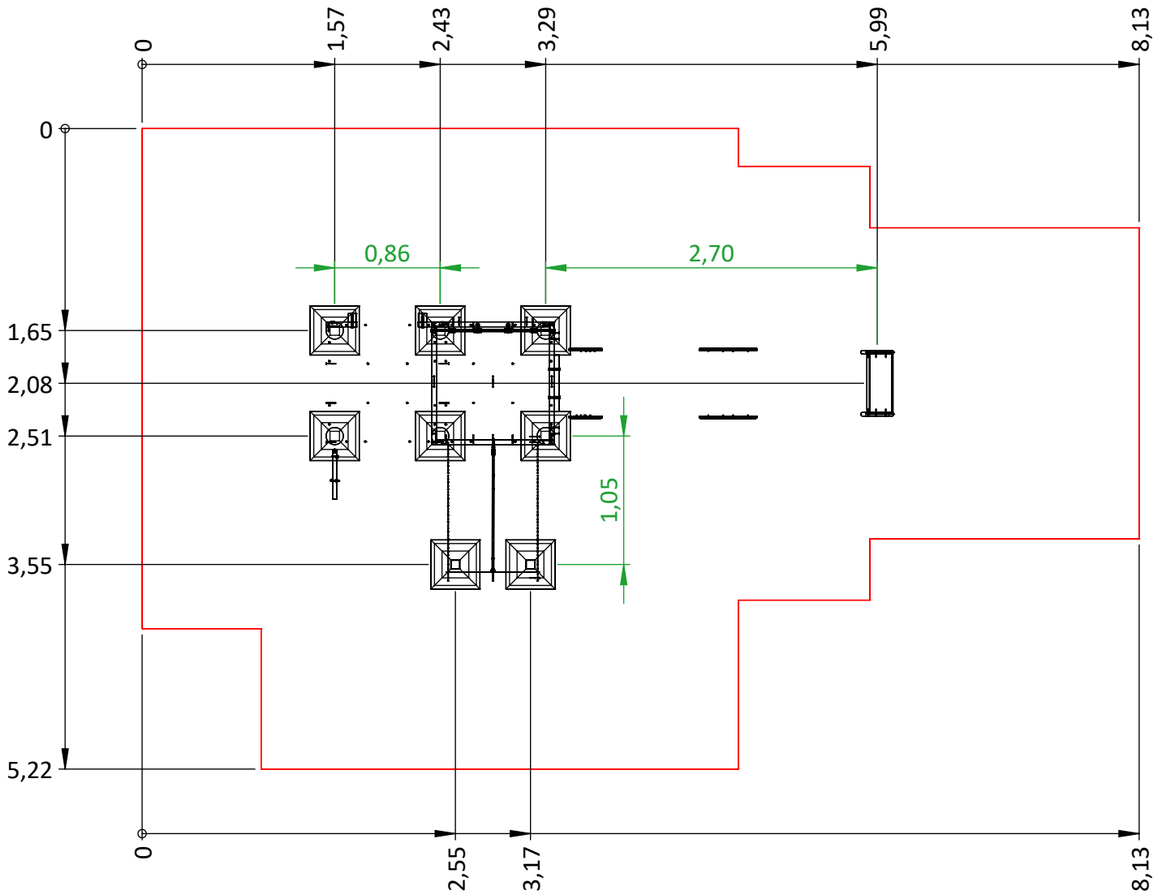

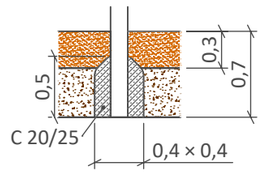

Alternativ: Fundament eckig/kantig
Alternative: Foundation square/edged
(unter der Spielebene/
below play area)

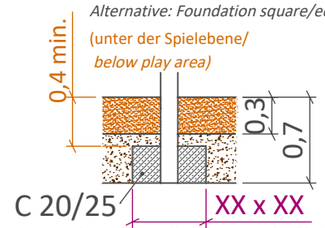

Alternative Grundfläche 12,5% (1/8) größer./
In this version base area 12,5% (1/8) larger.

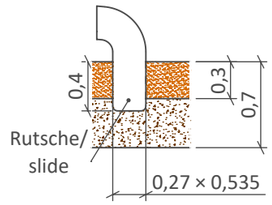

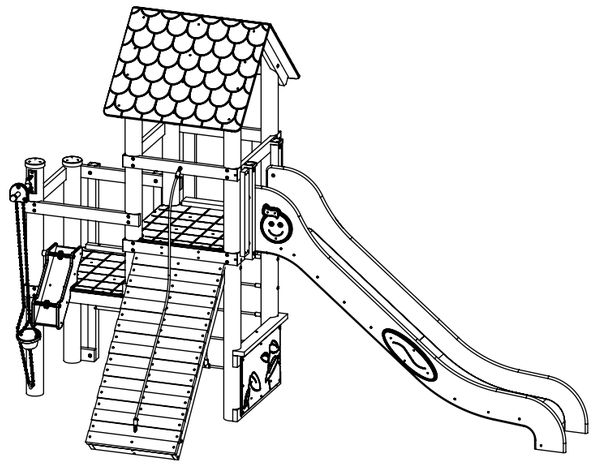

Fundamentplanung Foundation plan	Blatt 3 / 4 Page		Maßstab Scale	1:50	Maßeinheit Unit of measure: Meter Metres
Artikelbezeichnung item description	Spielkombination Kückshausen - C03 Tower system Kückshausen - C03		Format Format	DIN A3	
Artikelnummer item number	10002944		Index Index	000	
Altersempfehlung Age recommendation	Ab 4 Jahre From 4 years		Erstellt Created	m.galmann / 15.07.25	
Freie Fallhöhe Falling height	1,47 m		Geändert Modified	m.galmann / 29.07.25	
Aufprallfläche Impact area	33,62 m²		Geprüft Checked	/	
Mindestraum Space requirement	8,13 × 5,22 m		Freigegeben Approved	/	
Betonmenge Concrete quantity	0,56 m³		Bodenart gemäß DIN EN 1176-1 oder DIN EN 16630 für Fitnessgeräte, siehe Wartungshinweise. Ground types in accordance with DIN EN 1176-1 or DIN EN 16630 for fitness equipment, see maintenance instructions.		
Größtes / schwerstes Teil Largest / heaviest item	siehe Baugruppenstückliste see assembly parts list				
Gesamtgewicht Total weight	536.96 kg				

Technische Änderungen vorbehalten.
Technical modifications reserved.

©Vervielfältigung und Weitergabe an Dritte verboten.
Reproduction and distribution to third parties is prohibited.

WESTFALIA Spielgeräte







Teileliste Zirkuswagen "Flo"

Nr.1, Bodenplatte 1 Stück



Nr.2, Treppe 1 Stück

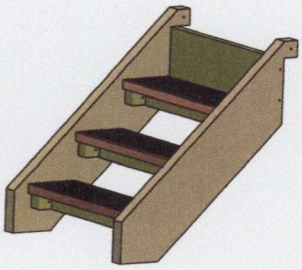

Nr.3, Rückwand 1 Stück

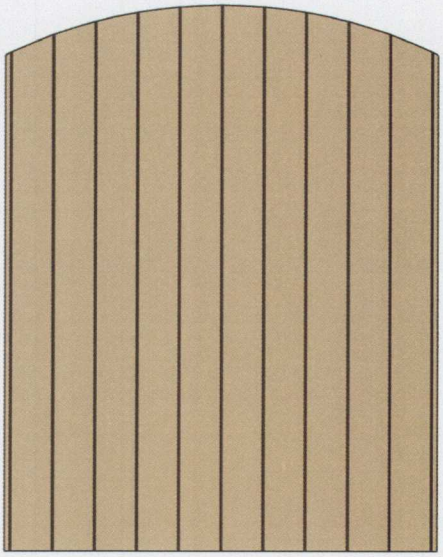

Nr.4, Seitenwand 2 Stück

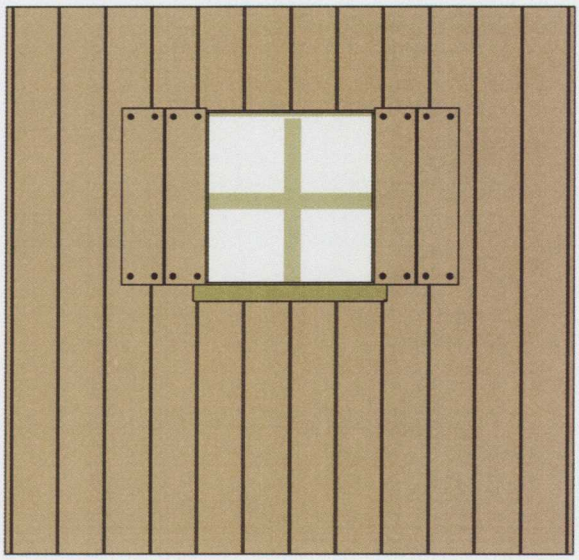

Nr.5, Türwand 1 Stück

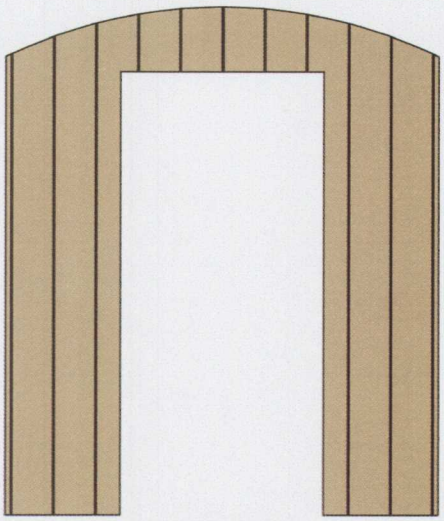

Nr.6, Brüstung kurz 1 Stück



Nr.7, Brüstung lang 1 Stück

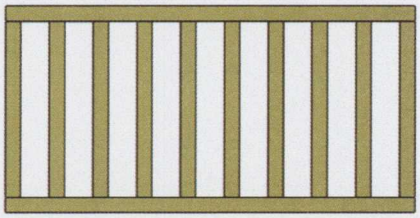

Dieses Werk ist nach den Vorschriften des Gesetzes gegen den unlauteren Wettbewerb (UWG) und des Gesetzes über Urheberrecht und verwandte Schutzrechte (UrhG) geschützt. Rechtverletzungen werden strafrechtlich und zivilrechtlich verfolgt.

Müller & Herber GmbH
Spielwarenhandel

Roxheimer Strasse 1
67547 Worms
Tel. 0 62 41 /97 33 100
Fax 0 62 41 / 97 33 101
info@muellerundherber.de

Version 00			Art.-Nr.:	
Maßstab: ohne			Zirkuswagen	
	Datum	Name		Blatt 1
Bearb.	19.02.18	ELü	Zchn.Nr.: SG- 44-8781_Zirkusw.Flo	8 Bl.

Technische Änderungen vorbehalten

Teileliste Zirkuswagen "Flo"

Nr.8, Dachbrett 12 Stück



davon 10 Stück mit Nut u. Feder, 2 Stück Abschlußbrett mit Feder

Nr.9, Handlauf für Brüstung lang 1 Stück

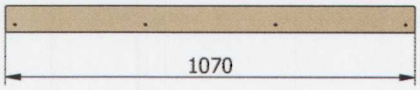

Nr.10, Handlauf für Brüstung kurz 1 Stück

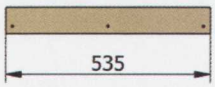

Nr.11, Standpfosten 4 Stück

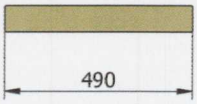

Nr.12, Schrägstütze 8 Stück

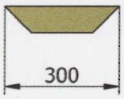

Nr.13, Sitzbank kompett 1 Stück

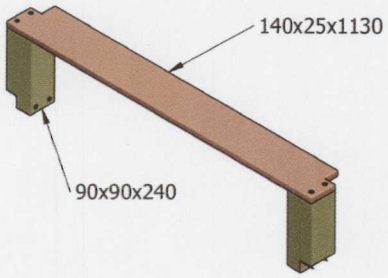

Nr.14, Glocke 1 Stück, optional



Nr.15, Unterzug Dach 1 Stück

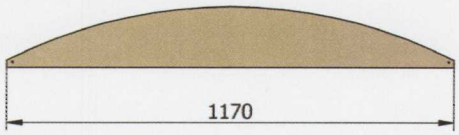

Nr.16, Reifen 4 Stück



Nr.17, Pfosten Veranda 2 Stück

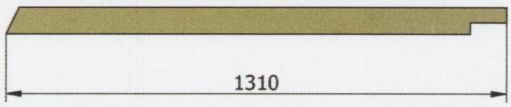

Montageset Zirkuswagen 1 Stück



Nr.17, 4 Stück Schraube 6 x 120mm, incl. U-Scheibe
Nr.18, 74 Stück Schraube 4 x 50mm
Nr.19, 27 Stück Schraube 5 x 70mm
Nr.20, 53 Stück Schraube 5 x 80mm
Nr.21, 4 Stück Schraube 5 x 60mm
Nr.22, 6 Stück Schraube 6 x 90mm
1 Stück Montageanleitung

Dieses Werk ist nach den Vorschriften des Gesetzes gegen den unlauteren Wettbewerb (UWG) und des Gesetzes über Urheberrecht und verwandte Schutzrechte (UrhG) geschützt. Rechtverletzungen werden strafrechtlich und zivilrechtlich verfolgt.

Müller & Herber GmbH
Spielwarenhandel

Roxheimer Strasse 1
67547 Worms
Tel. 0 62 41 /97 33 100
Fax 0 62 41 / 97 33 101
info@muellerundherber.de

Version 00			Art.-Nr.:	
Maßstab: ohne			Zirkuswagen	
	Datum	Name		Blatt 2
Bearb.	19.02.18	ELü	Zchn.Nr.: SG- 44-8781_Zirkusw.Flo	8 Bl.

Technische Änderungen vorbehalten

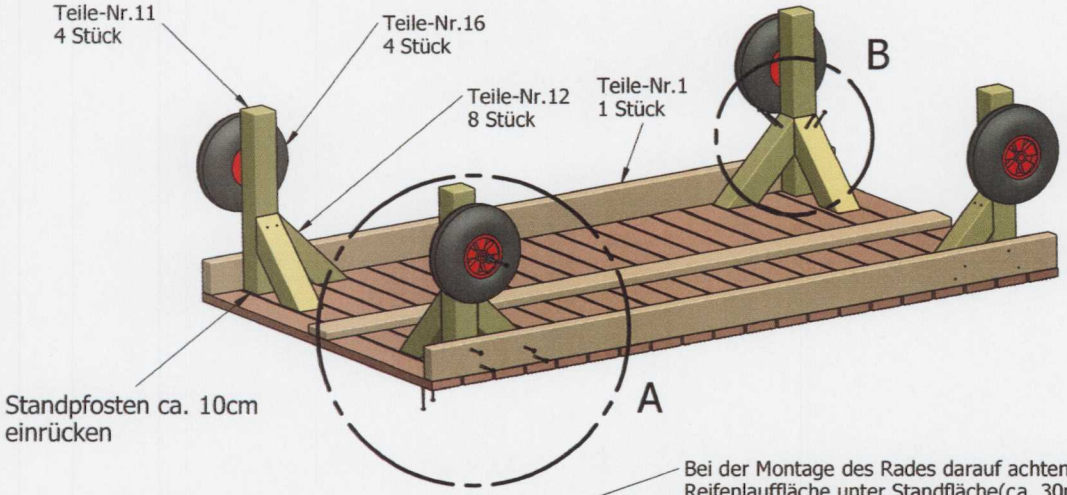

Bei der Montage des Rades darauf achten das Reifenlauffläche unter Standfläche(ca. 30mm) des Pfosten ist. Wagen steht nur auf Standpfosten!

EINZELHEIT A

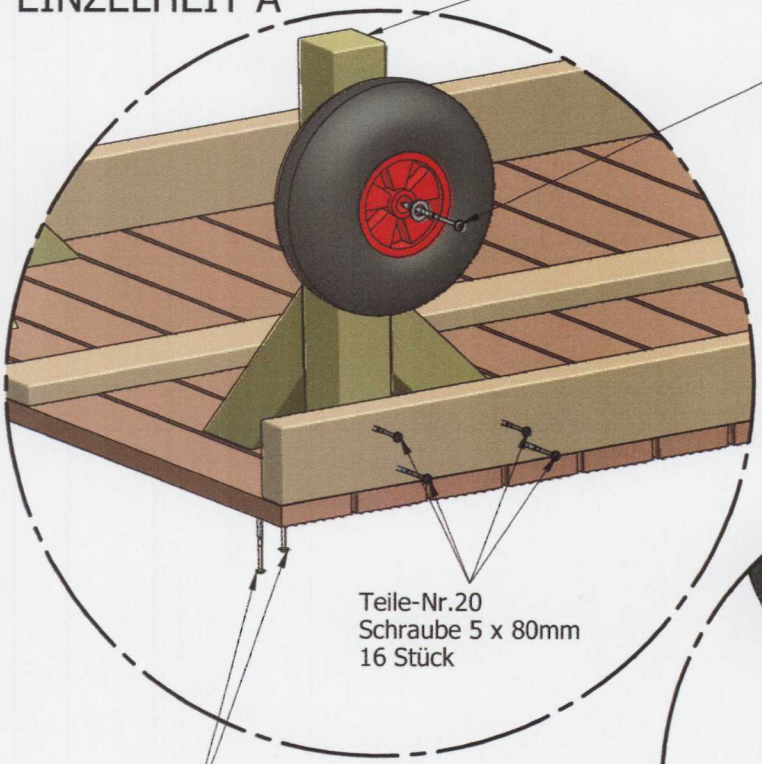

Teile-Nr.17
Schraube 6 x 120mm, U-Scheibe
4 Stück

Teile-Nr.20
Schraube 5 x 80mm
16 Stück

Teile-Nr.19
Verschraubung von oben durch
Bodenrost in Schrägstütze
5 x 70mm, 8 Stück

EINZELHEIT B

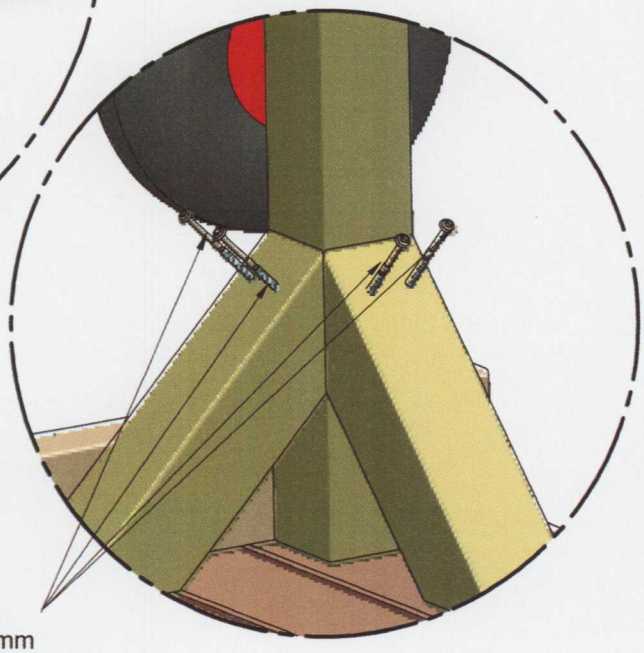

Teile-Nr.20
Schraube 5 x 80mm
16 Stück

Dieses Werk ist nach den Vorschriften des Gesetzes gegen den unlauteren Wettbewerb (UWG) und des Gesetzes über Urheberrecht und verwandte Schutzrechte (UrhG) geschützt. Rechtverletzungen werden strafrechtlich und zivilrechtlich verfolgt.

Müller & Herber GmbH
Spielwarenhandel

Roxheimer Strasse 1
67547 Worms
Tel. 0 62 41 /97 33 100
Fax 0 62 41 / 97 33 101
info@muellerundherber.de

Version 00			Art.-Nr.:	
Maßstab: ohne			Zirkuswagen	
	Datum	Name		Blatt 3
Bearb.	19.02.18	ELü	Zchn.Nr.: SG- 44-8781_Zirkusw.Flo	8 Bl.

Technische Änderungen vorbehalten

Teile-Nr.19
Verschraubung der Seitenwände (3,4 und 5)
untereinander
5 x 70mm, 12 Stück

Nach Montage der vier Seitenwände untereinander
koplette Aufbau auf Bodenrost ausrichten.
Anschließend Seitenwände mit Bodenrost montieren.

Teile-Nr.20
Seitenwände (4) mit je 4 Stück 5 x 80mm

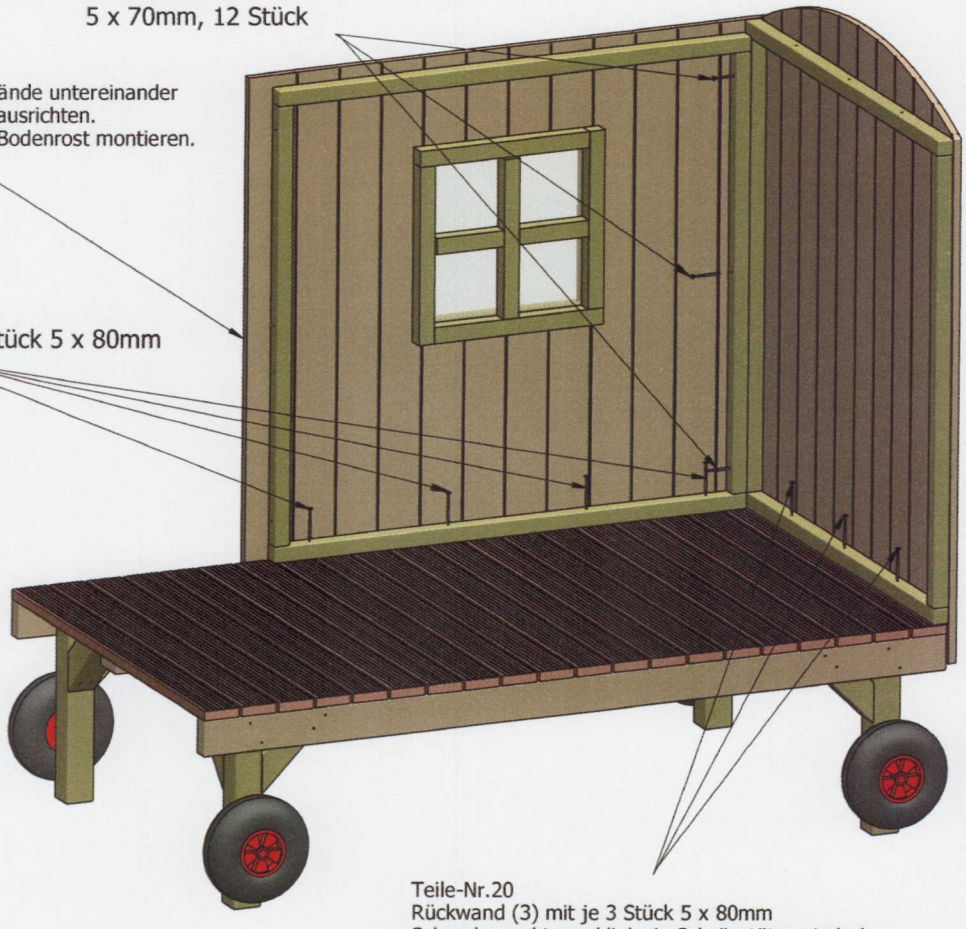

Teile-Nr.20
Rückwand (3) mit je 3 Stück 5 x 80mm
Schraube rechts und links in Schrägstütze eindrehen
Schraube mitte in Unterzug Bodenrost eindrehen



Teile-Nr.21
Wandelement vorne (5)
mit 4 Stück 5 x 60mm verschraubt

Dieses Werk ist nach den Vorschriften des Gesetzes
gegen den unlauteren Wettbewerb (UWG) und des Gesetzes
über Urheberrecht und verwandte Schutzrechte (UrhG) geschützt.
Rechtverletzungen werden strafrechtlich und zivilrechtlich verfolgt.

Müller & Herber GmbH
Spielwarenhandel

Roxheimer Strasse 1
67547 Worms
Tel. 0 62 41 /97 33 100
Fax 0 62 41 / 97 33 101
info@muellerundherber.de

Version 00			Art.-Nr.:	
Maßstab: ohne			Zirkuswagen	
	Datum	Name		Blatt 4
Bearb.	19.02.18	ELü	Zchn.Nr.: SG- 44-8781_Zirkusw.Flo	8 Bl.

Technische Änderungen vorbehalten

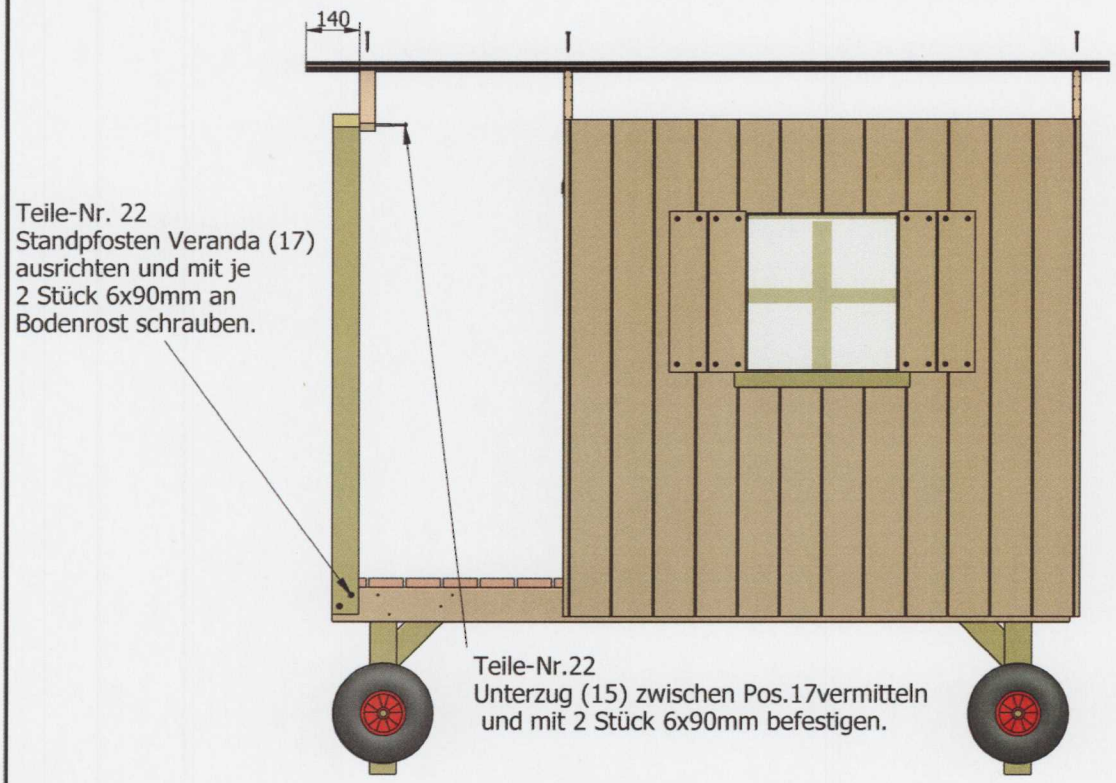



Dieses Werk ist nach den Vorschriften des Gesetzes gegen den unlauteren Wettbewerb (UWG) und des Gesetzes über Urheberrecht und verwandte Schutzrechte (UrhG) geschützt. Rechtverletzungen werden strafrechtlich und zivilrechtlich verfolgt.

Müller & Herber GmbH
Spielwarenhandel

Roxheimer Strasse 1
67547 Worms
Tel. 0 62 41 /97 33 100
Fax 0 62 41 / 97 33 101
info@muellerundherber.de

Version 00			Art.-Nr.:	
Maßstab: ohne			Zirkuswagen	
	Datum	Name		Blatt 5
Bearb.	19.02.18	ELü	Zchn.Nr.: SG- 44-8781_Zirkusw.Flo	8 Bl.

Technische Änderungen vorbehalten

Links und rechts vom erstem Dachbrett nun die Dachbretter mit den Seitenwänden und dem Dachunterzug verschrauben.

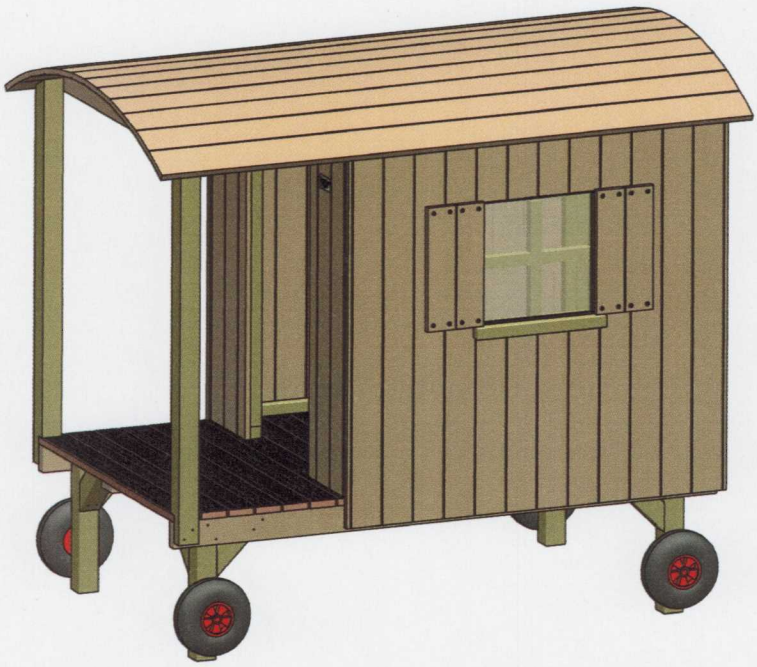

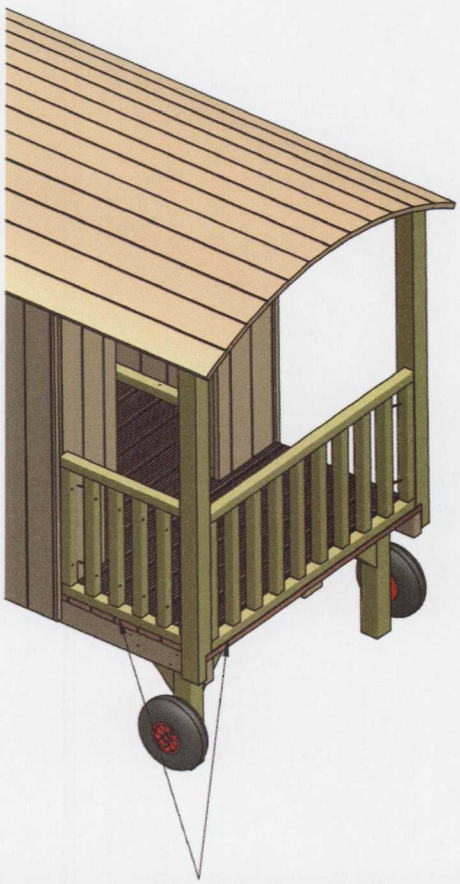

Brüstungen (13 u. 14) mit Außenfläche Unterzug und Bodenrost ausrichten.

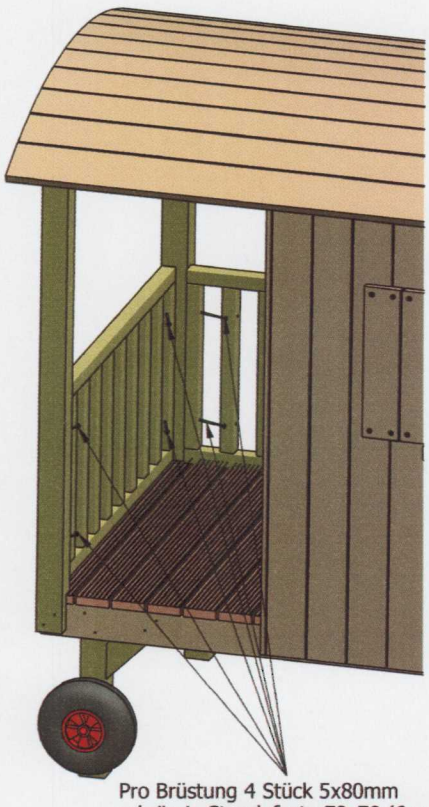

Pro Brüstung 4 Stück 5x80mm schräg in Standpfoste 70x70 (6 mal) und Unterzug 40x40mm (2 mal) verschrauben.

Dieses Werk ist nach den Vorschriften des Gesetzes gegen den unlauteren Wettbewerb (UWG) und des Gesetzes über Urheberrecht und verwandte Schutzrechte (UrhG) geschützt. Rechtverletzungen werden strafrechtlich und zivilrechtlich verfolgt.

Müller & Herber GmbH
Spielwarenhandel

Roxheimer Strasse 1
67547 Worms
Tel. 0 62 41 /97 33 100
Fax 0 62 41 / 97 33 101
info@muellerundherber.de

Version 00			Art.-Nr.:	
Maßstab: ohne			Zirkuswagen	
	Datum	Name		Blatt 6
Bearb.	19.02.18	ELü	Zchn.Nr.: SG- 44-8781_Zirkusw.Flo	8 Bl.

Technische Änderungen vorbehalten



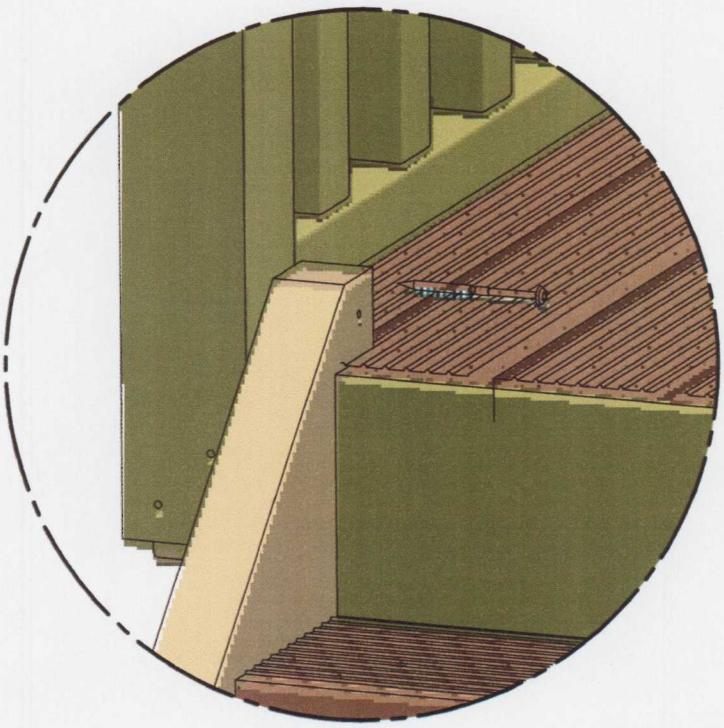

EINZELHEIT E

Dieses Werk ist nach den Vorschriften des Gesetzes gegen den unlauteren Wettbewerb (UWG) und des Gesetzes über Urheberrecht und verwandte Schutzrechte (UrhG) geschützt. Rechtverletzungen werden strafrechtlich und zivilrechtlich verfolgt.

Müller & Herber GmbH
Spielwarenhandel

Roxheimer Strasse 1
67547 Worms
Tel. 0 62 41 /97 33 100
Fax 0 62 41 / 97 33 101
info@muellerundherber.de

Version 00			Art.-Nr.:	
Maßstab: ohne			Zirkuswagen	
	Datum	Name		Blatt 7
Bearb.	19.02.18	ELü	Zchn.Nr.: SG- 44-8781_Zirkusw.Flo	8 Bl.

Technische Änderungen vorbehalten



Montage Handlauf lang mit 4 Stück 5 x70mm
Montage Handlauf kurz mit 3 Stück 5 x 70mm

Montage Glocke 2 Stück 5 x 40mm

Glückwunsch! Ihr Montageergebnis sollte mit der Abbildung unten übereinstimmen.
Wir wünschen viel Spaß mit dem Zirkuswagen "Flo"

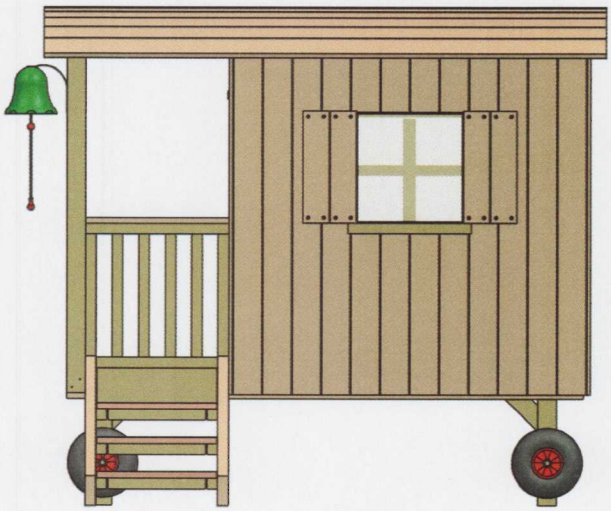



Dieses Werk ist nach den Vorschriften des Gesetzes gegen den unlauteren Wettbewerb (UWG) und des Gesetzes über Urheberrecht und verwandte Schutzrechte (UrhG) geschützt. Rechtverletzungen werden strafrechtlich und zivilrechtlich verfolgt.

Müller & Herber GmbH
Spielwarenhandel

Roxheimer Strasse 1
67547 Worms
Tel. 0 62 41 /97 33 100
Fax 0 62 41 / 97 33 101
info@muellerundherber.de

Version 00			Art.-Nr.:	
Maßstab: ohne			Zirkuswagen	Blatt 8
	Datum	Name		
Bearb.	19.02.18	ELü	Zchn.Nr.: SG- 44-8781_Zirkusw.Flo	8 Bl.

Technische Änderungen vorbehalten



Montageanleitung

für Reckanlagen

Art.Nr. 3078004

1. Allgemeine Hinweise

- Das Spielgerät wird soweit wie möglich vormontiert geliefert um eine einfache, schnelle, kostengünstige und kundengerechte Endmontage zu ermöglichen.
- **Montageanleitung vor Beginn der Montage aufmerksam durchlesen.**
- Normative Verweise beziehen sich auf die jeweils geltende Fassung dieser Normen.
- **Legende (Untergrund):**

  Ⓐ = Kennzeichnung der Spielebene (Bodenlinie / 0-Linie)

  Ⓑ = Bodenmaterial gemäß DIN EN 1176-1, in Abhängigkeit der zulässigen freien Fallhöhe

  Ⓒ = Fester Boden

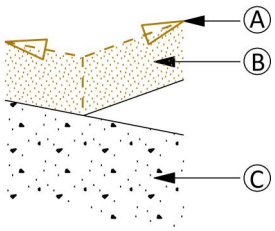

Hinweise:

- Empfehlung für eine standsichere Montage: Bodenklasse 4 - Mittelschwer lösbare Bodenarten.
- Es ist sicher zu stellen, dass das Spielgerät erst nach Aushärten der Fundamente zur Nutzung freigegeben wird (mind. 7 Tage). Das Spielgerät ist in der Zeit durch geeignete Maßnahmen (ggf. Bauzaun, etc.) gegen eine unzulässige Nutzung zu sichern.

2. Vorbereitende Arbeiten

- Standort und Ausrichtung des Spielgerätes festlegen:
  - Mindestraum gemäß beiliegender Zeichnung beachten!
- Fallschutzbereich, sofern Fallschutz vorgesehen ist, vorbereiten und ggf. ausheben:
  - Mindestschichtdicke des Fallschutzes, entsprechend der max. Fallhöhe des Spielgerätes, gemäß DIN EN 1176-1 beachten (siehe Zeichnung).
  - Fallschutz immer erst nach der Montage der Spielgeräte einbringen!
- Fundamentlöcher gemäß beiliegendem Fundamentplan vorbereiten:
  - **Tipp:** In der Praxis hat es sich bewährt, zunächst sämtliche Fundamentlöcher einzumessen, zu markieren (z.B. mit Sprühlack oder Stab) und diese jeweils erst vor den einzelnen Montageschritten auszuheben.

Westfalia Spielgeräte GmbH • Zieglerstraße 16 – 20 a • 33161 Hövelhof
Telefon: +49 5257 98891 - 0 • www.westfalia-spielgeräte.com

3. Montage

- Elemente vor die Fundamentlöcher legen.

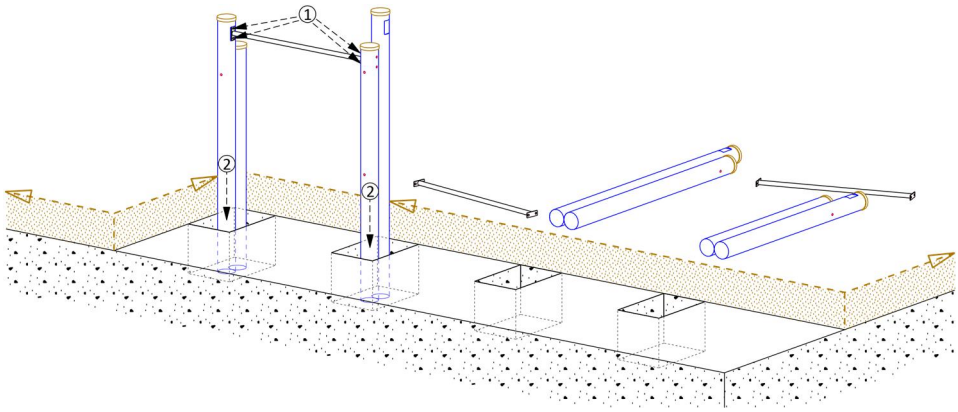

Hinweis:

- Verschiedene Höhen der Bohrlöcher beachten!

- Doppelpfosten mit der Reckstange verbinden ①.
- Segment in die Fundamentlöcher stellen ②.

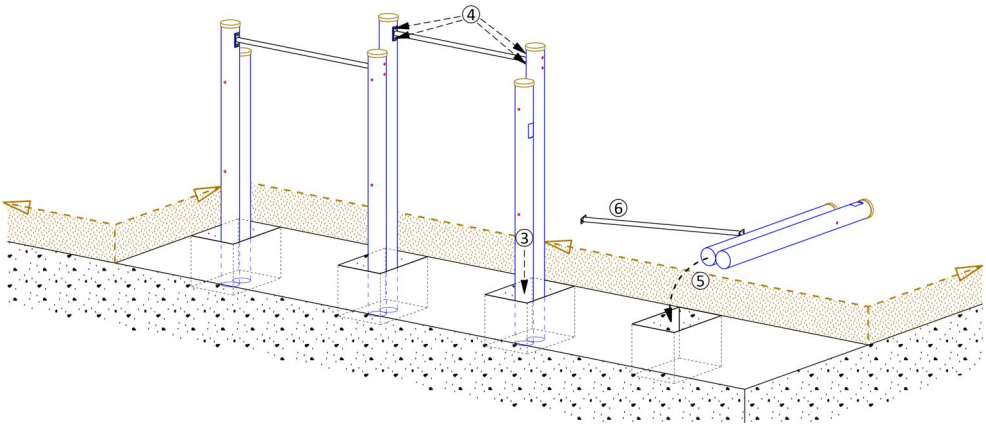

- Gemäß Ausführung:
  Nächstes Element in die Fundamentlöcher stellen ③ und mit der Reckstange verbinden ④.
- Weitere Elemente ebenso aufstellen.

4. Abschließende Arbeiten

- Lot- und waagerechtes Ausrichten des Spielgerätes bzw. der Bauteile unter Beachtung der Kennzeichnung der Spielebene (Bodenlinie) am Spielgerät.
- Fundamentlöcher mit Beton laut Fundamentplan füllen:
  - Nach Aushärten der Fundamente die Fundamentlöcher mit überschüssigem Boden oder mit erforderlichem Fallschutz füllen.
    Wichtig: Es ist sicher zu stellen, dass die Fundamente mit einer Schichtdicke von min. 40 cm abgedeckt werden; bei abgerundeten Fundamenten min. 20 cm (gemäß DIN EN 1176-1).
- Vor Freigabe des Spielgerätes alle Verbindungen auf Festigkeit prüfen und sämtliche Montagehilfsmittel und Transportsicherungen entfernen.
- Vorbereiteten Fallschutzbereich, sofern vorgesehen, mit Fallschutz nach DIN EN 1176-1 füllen.

Westfalia Spielgeräte GmbH • Zieglerstraße 16 – 20 a • 33161 Hövelhof
Telefon: +49 5257 98891 - 0 • www.westfalia-spielgeräte.com

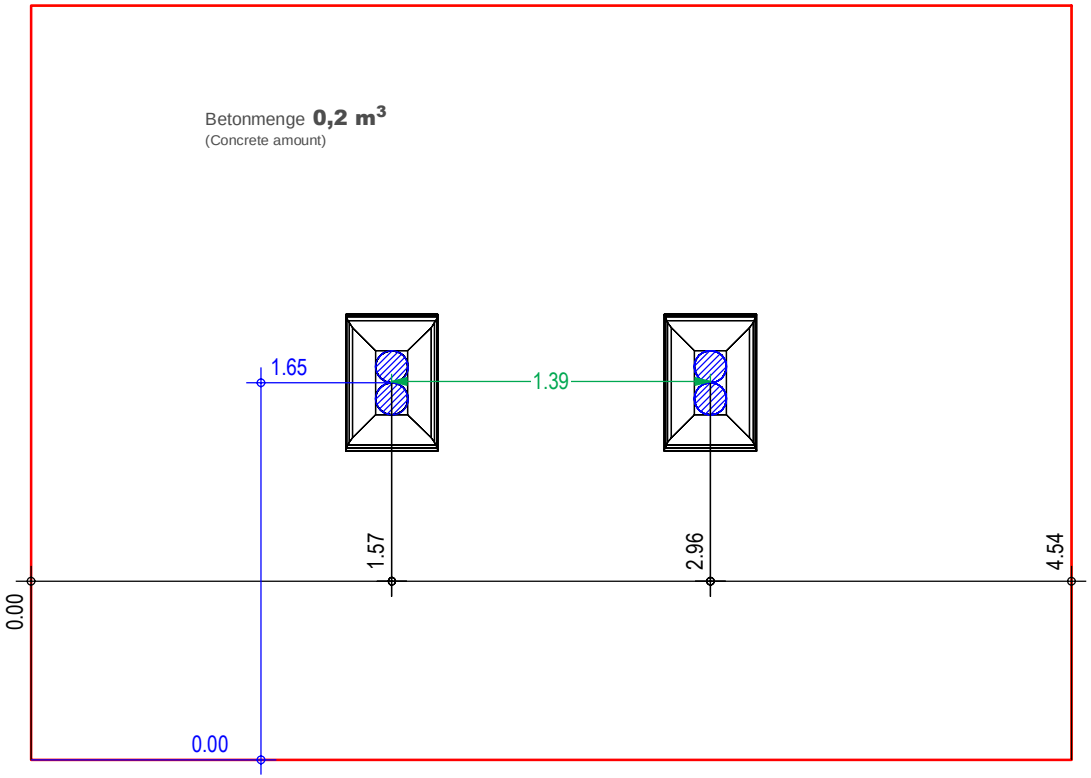

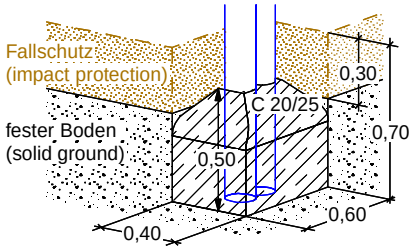

FUNDAMENTPLAN
(FOUNDATION PLAN)

Einfach-Reck single bar		**ab 3 Jahre** 3 years up on Unverbindl. Altersempfehlung (Non-binding age recommendation)	**0,14 × 0,14 × 1,80 m** Größtes Teil (Largest part)	**DIN A4 / M 1:50** Maßangaben in Meter (Dimensions in meters)	_.._. __.__.____ Geändert (Amended)
CJ1-101-010-KB0-0300	**1,00 m** Max. freie Fallhöhe (Max. free fall height)	Bodenarten siehe DIN EN 1176-1-2017-12(D) Tabelle I.1 (Soil types for installation outside Germany see DIN EN 1176-1-2017-12 Table 4)	**ca. 50 kg** Schwerstes Teil (Heaviest part)	Techn. Änderungen vorbehalten. (Technical modifications reserved.)	A.B. 05.11.2019 Erstellt (Created)

Vervielfältigung und Weitergabe an Dritte verboten. ©2019 Westfalia Spielgeräte GmbH (Reproduction and distribution to third parties is prohibited.)

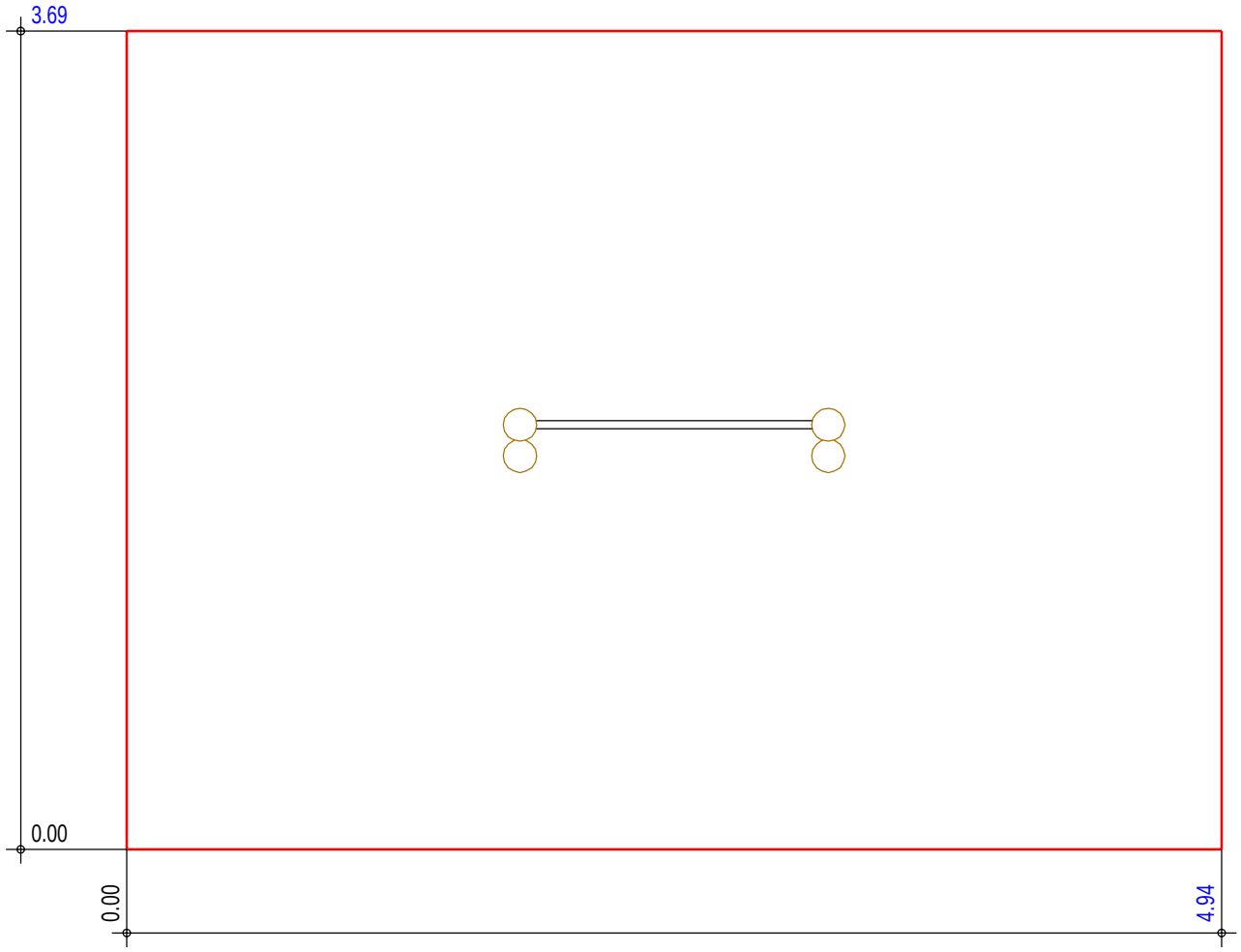

Mindestraum M 1:33 Maßangabe in Meter		Einfach-Reck, Höhe 1,80 m		Artikelnummer CJ1.101.012.000.0300		geändert am:	F.S.
maximale Fallhöhe: 1,80 m	Bodenbeschaffenheit siehe DIN 1176-1-2008(D)Tabelle F.1	unverbindliche Altersempfehlung 3 Jahre	schwerstes Teil: ca. 80 kg	größtes Teil: 0,14 x 0,28 x 2,60 m	Mindestraum (m^2) 18,3 Fallschutzmenge (m^3) 5,5		WESTFALIA Spielgeräte 24.05.2017

Copyright Westfalia Spielgeräte 2014 © Vervielfältigung und Weitergabe an Dritte verboten.







MINI-VOGELNESTSCHAUKEL

KINDERLAND Emsland Spielgeräte

- 2x Standpfosten aus Robinie Ø 18 - 20 cm, geschält und geschliffen, splintfrei
- Höhe der Standpfosten ca. 1,50 m über OKE, leicht schräg montiert
- Aufhängehöhe des Schaukelkorbs ca. 1,25 m ü. OKE
- 1x Vogelnest-Schaukelkorb mit **Blauer** (gem Checkliste) Herkules-Umrandung als Prallschutz, Sitzfläche aus Stahlseil-Kunststoffgliedermatte
- mit Zweipunkt - Kardanaufhängung aus Edelstahl, kugelgelagert
- verzinkte Kettenabhängung nach DIN 766 mit Schutzschlauch in **Farbe Rot gem Checkliste**
- Korbdurchmesser 1,20 m
- Nutzerbelastung des Vogelnest- Schaukelkorbes= bis 320 kg

Technische Daten

Freie Fallhöhe:	1,00 m
Sicherheitsbereich/Aufprallfläche:	2,50 m x 4,20 m
Mindestraum/Platzbedarf:	6,10 m x 4,20 m
Altersgruppe:	3 bis 99 Jahre

