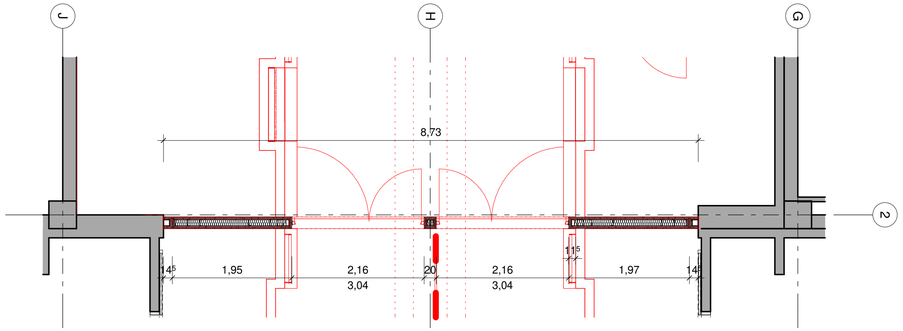

Grundriss E01
1:50

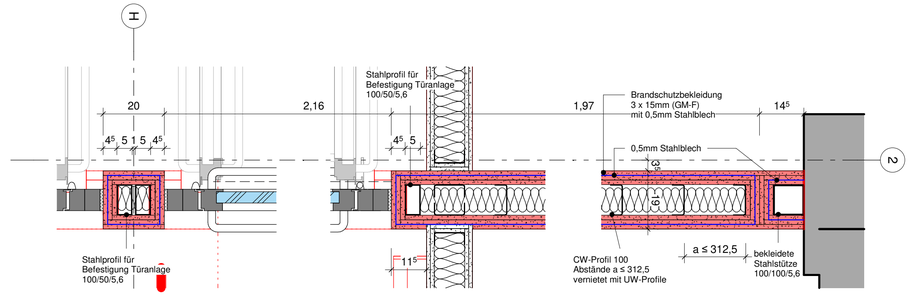

Anschlussdetails Draufsicht E01
1:10

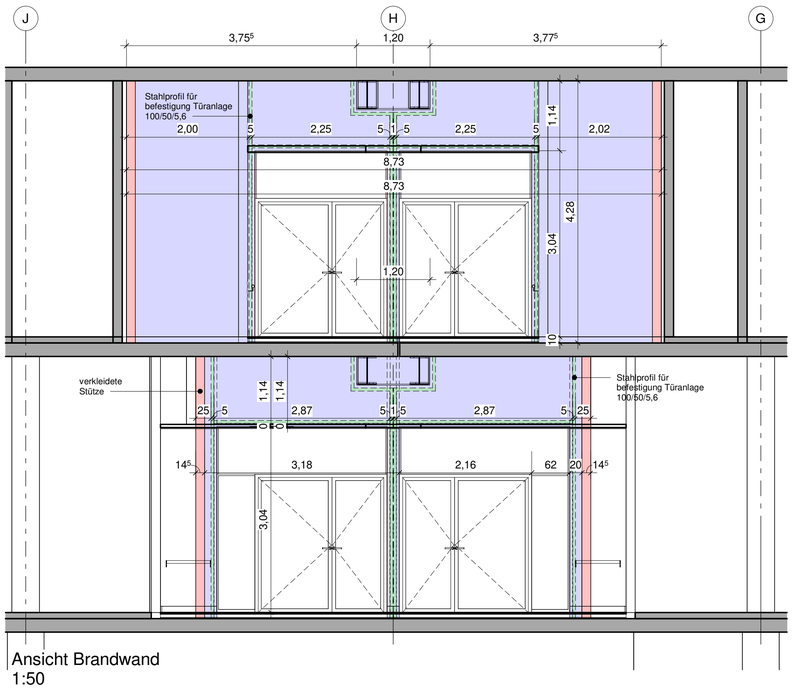

Ansicht Brandwand
1:50

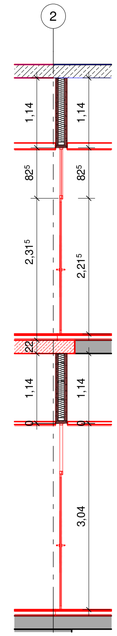

Schnitt
1:10

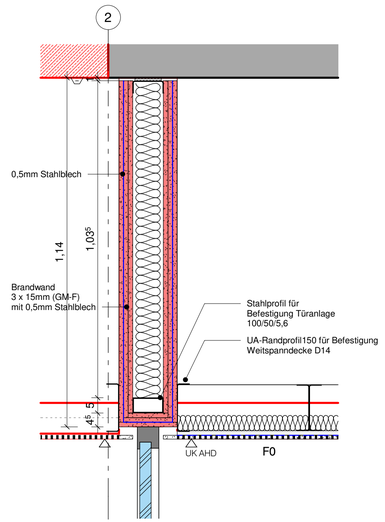

Anschlussdetail Schnitt
1:10

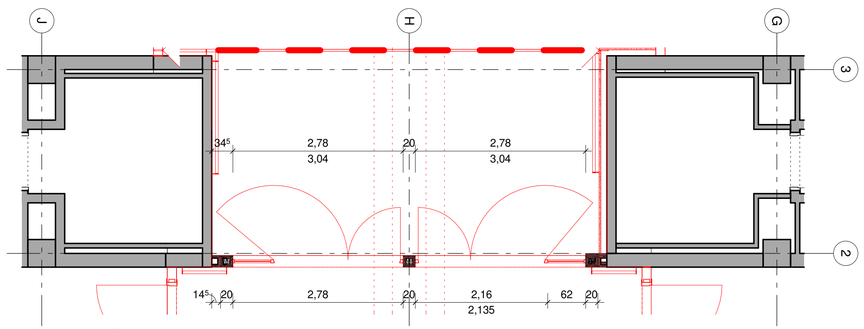

Grundriss E00
1:50

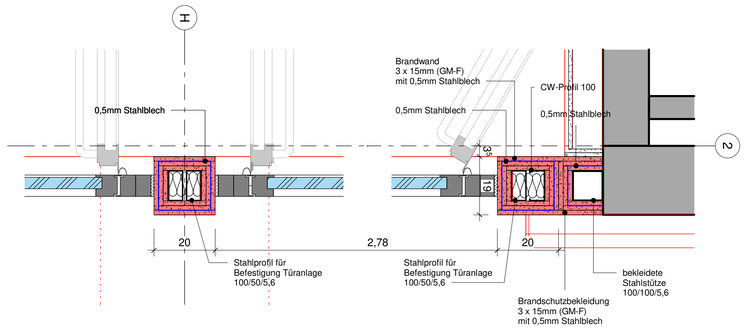

Anschlussdetails Draufsicht E00
1:10

Diese Unterlage ist urheberrechtlich geschützt. Ihre Vervielfältigung, Mitteilung oder Über-lassung an Dritte, sowie die Verwertung ohne unser schriftliches Einverständnis ist untersagt und verstößt gegen den Paragraphen 106 ff. UrhG und Paragraph 18 UWG und Paragraph 3 Absatz 6 VOB/B.

+0.00 OKFFB = Ebene 00 = +40,95m über NHN

Achtung: gesonderter Bauablauf! vor Herstellung der Brandwand Rücksprache mit OÜ

Aufbau Brandwand:
- GK-F 3-Lagig (je 15mm) + 0,5mm Stahlblecheinlage
- CW100 Ständerprofile mit Achsenabstand a ≤ 312,5mm
- 80mm Mineralwolle Dämmschicht
- GK-F 3-Lagig (je 15mm) + 0,5mm Stahlblecheinlage

z.B. Knauf tragende Brandwand

Änderung	Gefertigt	Geprüft	Datum	Index

Code

DT-WN-20-6523-XX

Übersichtsplan

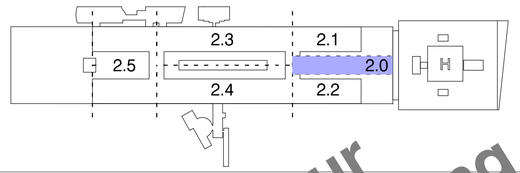

Projekt
Vivantes Klinikum Neukölln
Komplettsanierung Haus 30

Planungsphase
Ausführungsplanung

Spezifikation/Gewerk
Architektur

Planinhalt
Brandwand Trockenbau

nur zur Ausschreibung
Türen - 10.03.2026

Plannummer	Index	Status
H30-ARC-5-DT-WN-20-6523-XX-F00		F00

Erstelldatum	Maßstab	Indexdatum	Format
27.06.2024	1:50/1:10		500x841

Dateiname	Gefertigt	Geprüft
117-H30-Detail-IA.rvt	ar	bs

Bauherr
Vivantes Klinikum Neukölln
Komplettsanierung Haus 30
vertreten d. Vivantes Service GmbH
Facilitymanagement und Bau
Aroser Allee 72-76
D-13407 Berlin
+49 30 130 11 51 39

Architekt
heinlewischer
Partnerschaft freier Architekten mbB
Gutenbergstraße 4
10587 Berlin
Telefon +49 30 399920-0

117-h30@heinlewischer.de

Fachplaner

Fachplaner