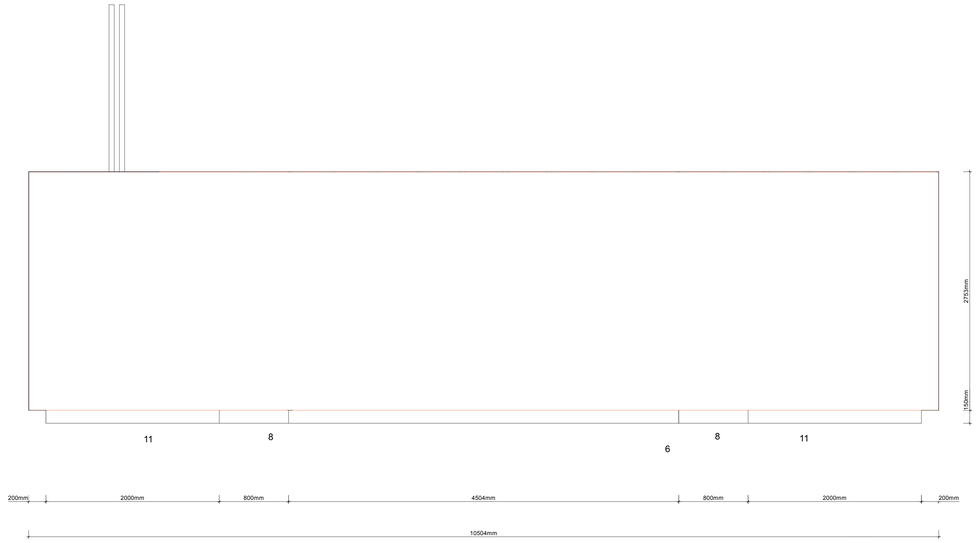

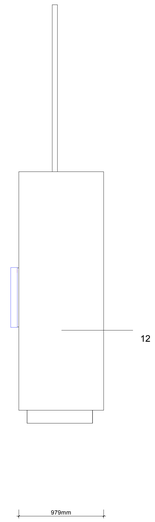

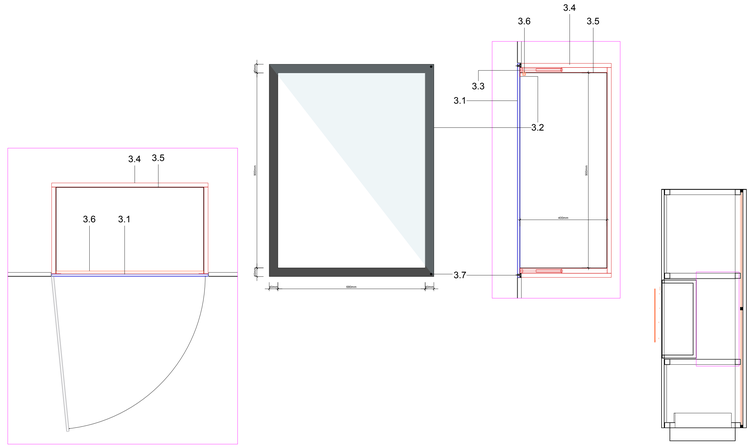

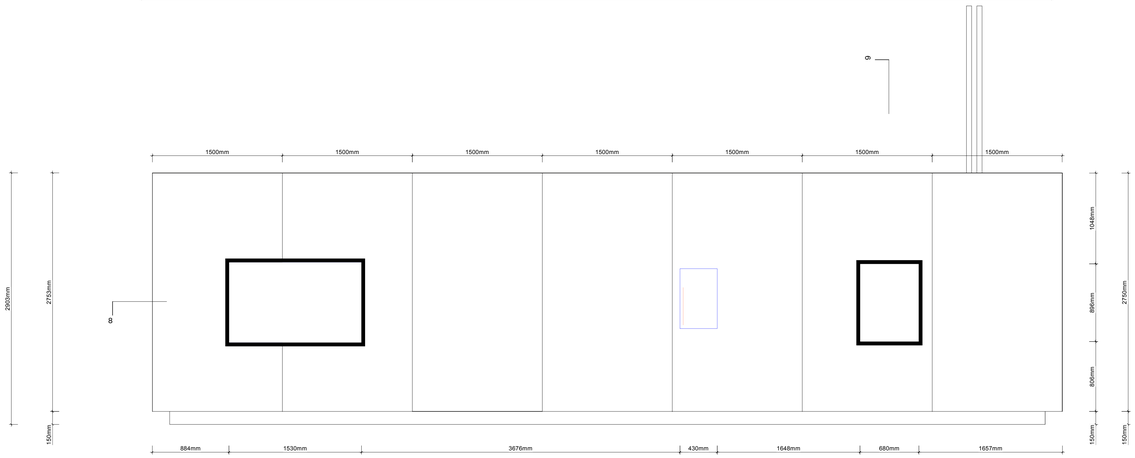

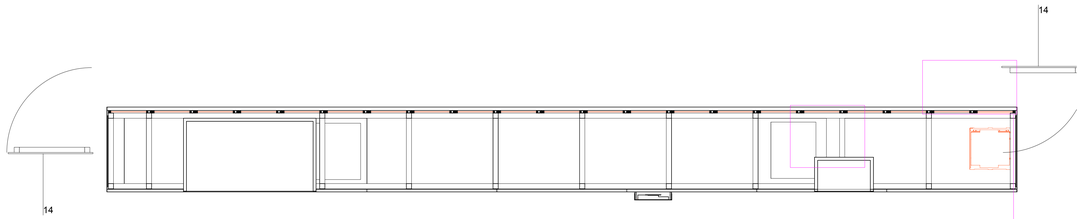

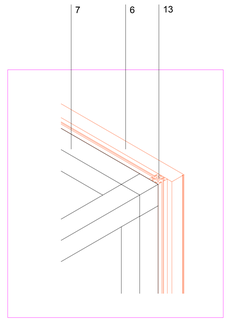

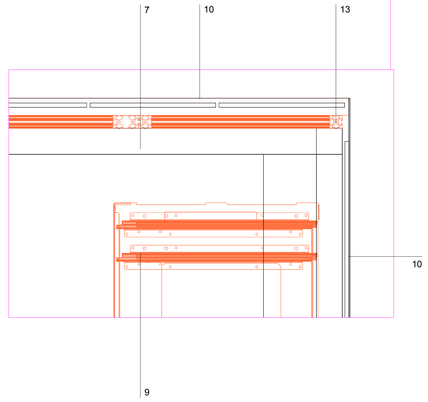

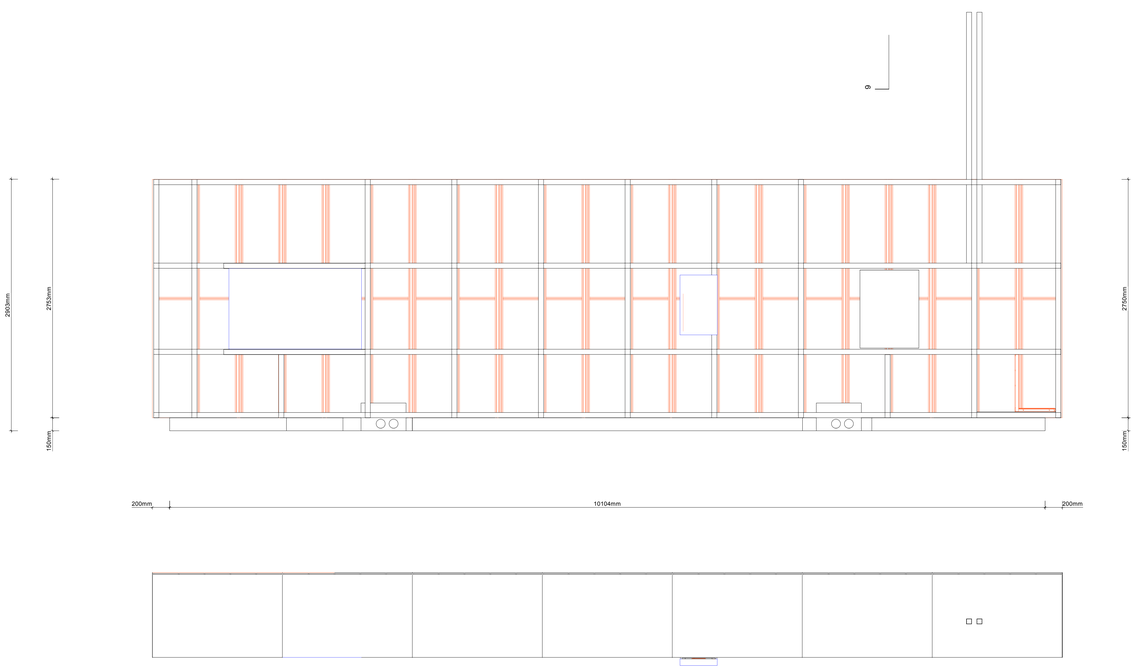

1 — Exponat Bühnenmodell bauseits

2 — Biografie (bauseits), siehe Leitdetail Biografie Wand

3 — Eingelassene Vitrine mit Öffnungsflügel

4 — Subwoofer, bauseits muss (muss auf Boden stehen)

5 — Steigleitung für Strom und Daten

6 — LED Videowand 28,9m², Cabinets, Gewicht ca.640kg ohne UK

7 — Unterkonstruktion Ausstellungswand

8 — Lochblech mit Stoff bzeogen

9 — Rack ausfahrbar auf bauseitiger Montageplatte

10 — Abdeckung mit Lüftungsschlitzen

11 — Sockelblende

12 — Bedrucktes Seitenblende

13 — Unterkonstruktion LED Videowand

14 — Revisionstüren

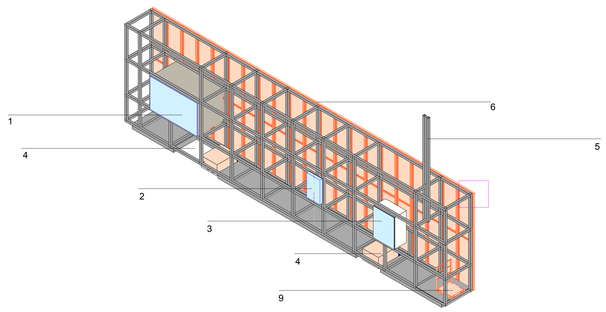

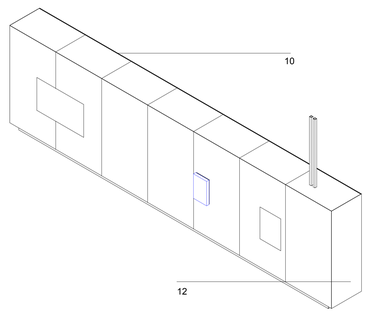

Alle Maße sind am Bau zu prüfen. Diese Zeichnung dient der Ausführungs- und Produktionsvorbereitung, ersetzt jedoch keine Werk- oder Werkstattplanung. Der Auftragnehmer ist verpflichtet, die erforderlichen Werk- und Montagepläne eigenverantwortlich zu erstellen und mit dem Planungsbüro abzustimmen. Die Hinweispflicht des Auftragnehmers umfasst die eigenständige Prüfung der Planunterlagen auf Vollständigkeit, Plausibilität und technische Umsetzbarkeit sowie die unverzügliche schriftliche Mitteilung etwaiger Abweichungen, Widersprüche oder Ausführungslücken an das Planungsbüro.

Plannummer	Modul–M-01	1:25 u 1:50	Auftraggeber*in
		DIN A0	Bauhaus-Archiv / Museum für Gestaltung Kreisebeckstraße 1 D-10623 Berlin
Planname	Modul / M-01 / Schule / Bühne	04.08.26	Projekt
			187 BHA — Erstbespielung Bauhaus Archiv