1 GRUNDRISS GE-1, GE-2

1 : 20

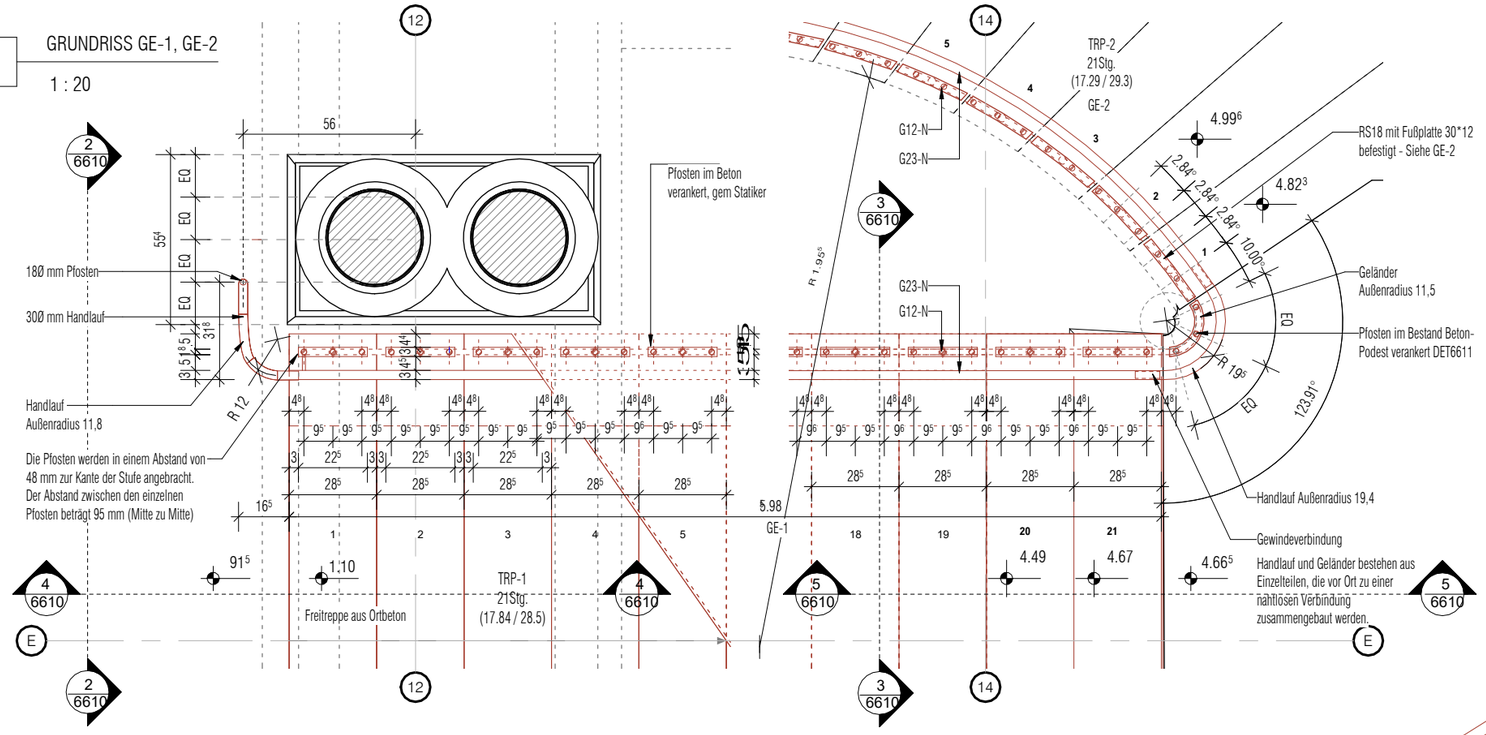

3 KURZESCHNITT-B

1 : 10

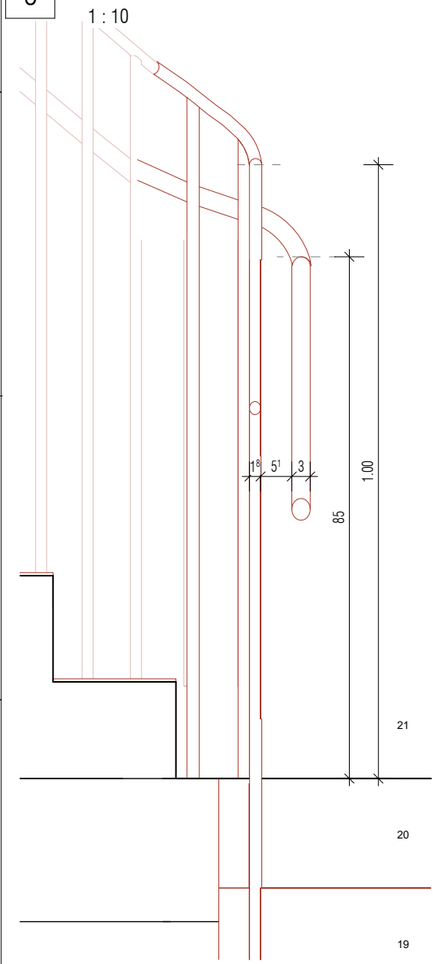

2 KURZESCHNITT-A

1 : 10

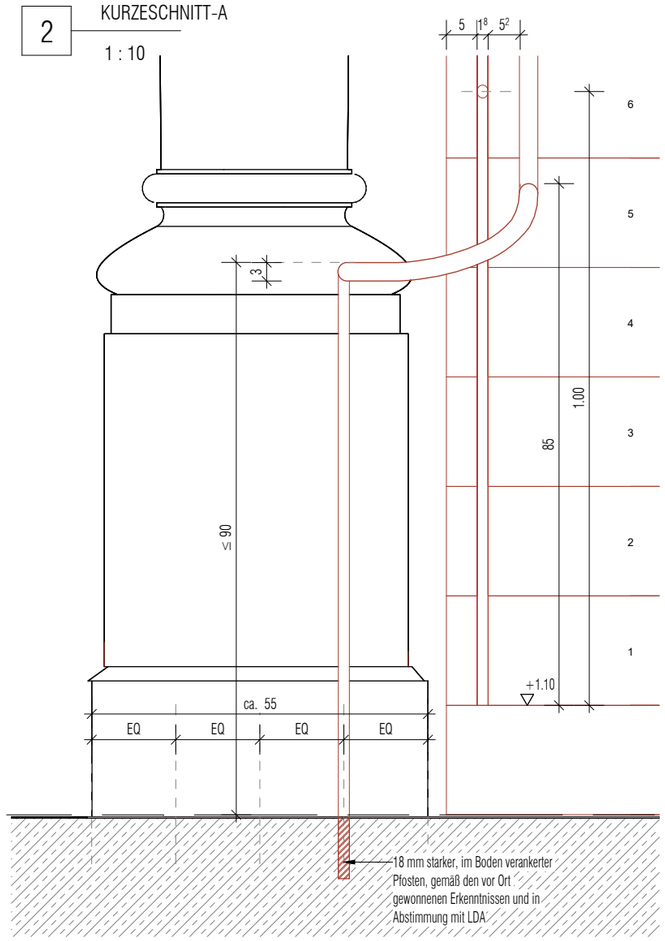

4 LANGSCHNITT-A

1 : 10

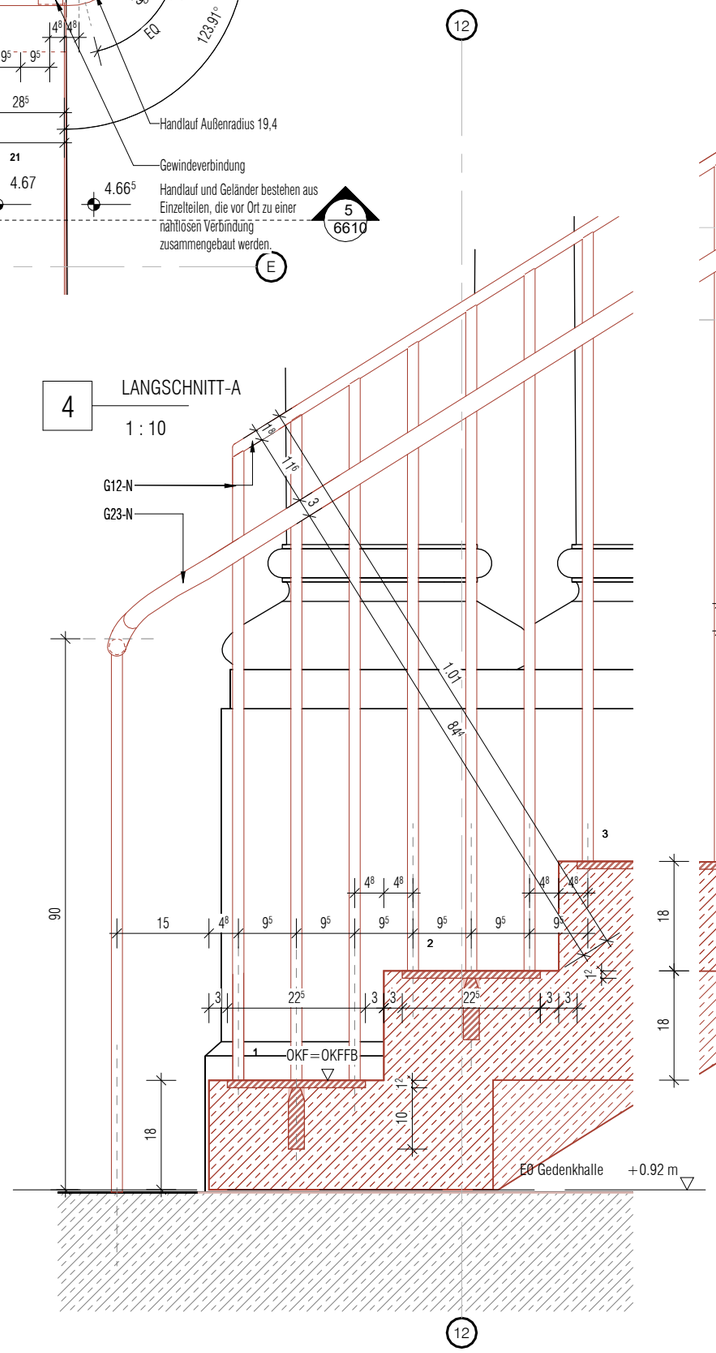

5 LANGSCHNITT-B

1 : 10

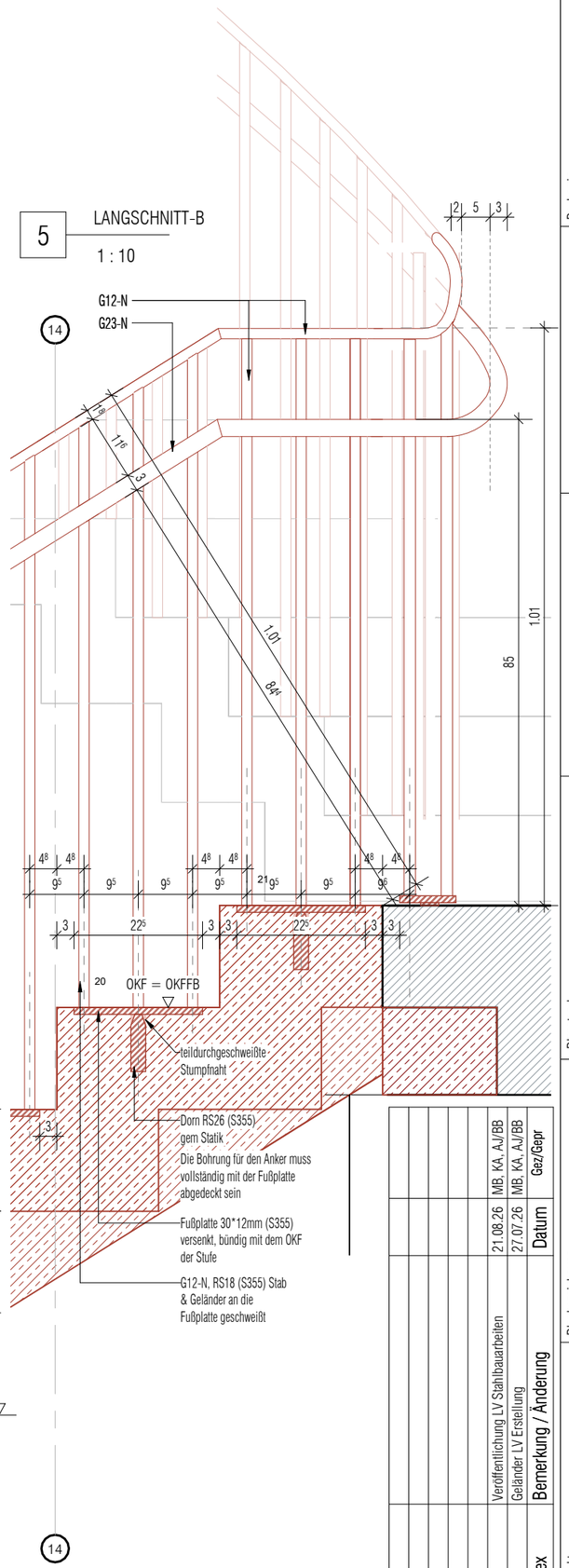

Index	Bemerkung / Änderung	Datum	Gez/Gepr
02	Veröffentlichung LV Stahlbauarbeiten	21.08.26	MB, KA, AJ/BB
01	Geländer LV Erstellung	27.07.26	MB, KA, AJ/BB

Bauherrin:
Stiftung der Kaiser-Wilhelm-Gedächtnis-Kirche
Lietzenburger Straße 39
10789 Berlin

Blattgröße: 420x297 mm (DIN A3)
Maßstab: 1:10 / 1:20
Erst.: 06.07.26
Gez./Gepr.: MB/ BB
Plan-Nr.: 6610

Planstand
LPH 5 - Ausführungsplanung

Planbezeichnung:
GE-1 Geländer EØ-Freitreppe

Codierung Planinhalt

Projekt
Ausstellungsneuplanung und -erweiterung im Alten Turm der Kaiser-Wilhelm-Gedächtnis-Kirche in Berlin