2241

SCHNITT DD-1

1 : 50

LEGENDE

SCHNITTFLÄCHEN

- HOLZBAU
- ABRISS
- BESTAND
- MAUERWERK HOLZBAU
- STAHLBETON, ABRISSZONE
- STAHLBETON, BESTAND
- BETON, UNBEWEHRT/LEICHTBETON
- TROCKENBAU
- DÄMMUNG HART
- DÄMMUNG WEICH
- GITTERROST
- GLAS
- TECHNISCHE EINBAUTEILE/AUSRÜSTUNG
- AUSSTELLUNGSFLÄCHE/-LAUFWEG
- BEWEGUNGSFUGE
- SCHALLSCHUTZ
- TÜRSCHWELLE
- SYMBOLE
- HÖHENKOTE AUSBAU (m)
- Rohdecke auf 5 mm
- HÖHENKOTE ROHBAU (m)
- OKRB / OBERKANTE FERTIGBODEN (m)
- OKRB / OBERKANTE FERTIGBODEN (m) Rohdecke auf 5 mm
- NEIG. MARKISOLDURCHBRUCH
- DO. BODENDURCHBRUCH
- BODENDURCHBRUCH
- BES.BODENSCHUTZ/WE WANDSCHUTZ
- ANKERBOHRUNG Ø
- ABKÜRZUNGEN
- OBERKANTE FERTIGDECKE (m)
- OBERKANTE ROHDECKE (m)
- UNTERKANTE FERTIGDECKE (m)
- UNTERKANTE ROHDECKE (m)
- BRÜSTUNGSHÖHE FERTIG AB HAFF (m)
- LINTERZUG
- OBERZUG
- SCHEITELHÖHE
- WANDSCHEIBE
- MONTAGEANKER
- BODENANKER
- DACHDURCHLAUF
- RETTUNGSWEG
- FENSTER
- TÜR
- TREPPENNUMMER
- OKF OKRB OKRD OKUZ OKUK UKRD UKRB UKUZ UKUK BRÜ OKB OKFB OKRB OKRD OKUZ OKUK UKRD UKRB UKUZ UKUK BRÜ FE T TRP-X LÜ

BAUTEILKATALOG

Böden / Horizontale Bauteilaktionen

- B10 - N: Verputzboden E1 Zentrum - Mitte
- B11 - N: Verputzboden E1 Mitte - Rand
- B12 - N: Verputzboden E1 Treppenturm Nord
- B13 - N: Verputzboden E2 Mitte
- B14 - N: Holzbodenbelag E2 Balkon
- B15 - B: Verputzboden E4 Turmuhrmaschen
- B20 - N: Ziegelboden E1 Innen
- B21 - N: Ziegelboden E1 Rand
- B30 - B: Mosaikboden E0 (Schwechten)
- B31 - B: Mosaikboden E0 (Gedenkhalle)
- B32 - B: Mosaikboden E0 (Seitenraum) - Reparatur
- B33 - B: Flur Treppenturme E1 Nord und Süd - Reparatur
- B40 - N: Sauberlaufzone E0
- B50 - B: Kopfsteinpflaster E0 Ost
- B70 - B: Gitterrost E2 Übergang Nord und Süd
- B81 - N: Gitterrost E6.2 Aufzugsbereich
- B82 - N: Gitterrost E6.2 Glocken

Decken und Dächer / Horizontale Bauteilaktionen

- D10 - N: Stahlkonstruktion Hohlraumboden E Mitte
- D11 - N: Stahlkonstruktion Hohlraumboden E Mitte
- D12 - N: Stahlkonstruktion Hohlraumboden E Süd
- D13 - N: Stahlkonstruktion HEB 220 im Deckenbereich E Mitte
- D14 - N: Stahlkonstruktion HEB 220 im Ausstellungsbereich E1 Mitte
- D20 - N: Stahlkonstruktion E2 Süd
- D21 - N: Stahlkonstruktion E2 Nord - Balkon
- D30 - N: Stahlkonstruktion E2 Süd
- D31 - N: Stahlkonstruktion E4 Uhrenkammer
- D32 - N: Stahlkonstruktion E6.2 Panoramaumgang
- D40 - B: Stahlkonstruktion E6.1 Nord
- D50 - B: Brüstung E2 Nord
- D60 - B: Mittelflach E- 3 Technikraum

Geländer

- GE - 1: Geländer E0 Freitreppe
- GE - 2: Geländer E0 Treppenturm Süd - Bestand
- GE - 3: Geländer E1-N Zwischentreppe und Podest
- GE - 4: Geländer E1-S Zwischentreppe und Podest
- GE - 5: Geländer E1-W Forum
- GE - 6: Geländer E1-O Forum
- GE - 7: Geländer E2 Ring
- GE - 8: Geländer E2-N
- GE - 9: Geländer E2-S
- GE - 10: Geländer E2-O
- GE - 11 und 12: Geländer E7
- GE - 14 und 15: Handlauf Treppenturm Nord und Süd Außenwand
- GE - 16: Aufrüstung Deckenrandbereich E2

SYMBOLE



ABKÜRZUNGEN

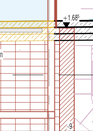

- OKF
- OKB
- OKFFB / OKRB
- OKRD
- OKUZ
- OKUK
- UKRD
- UKRB
- UKUZ
- UKUK
- BRÜ
- OKB
- OKFB
- OKRB
- OKRD
- OKUZ
- OKUK
- UKRD
- UKRB
- UKUZ
- UKUK
- BRÜ
- FE
- T
- TRP-X
- LÜ

- HÖHENKOTEN BEZIEHEN SICH AUF: ±0.00 = +35.95M Ü.NHN.
- BRÜSTUNGSHÖHEN UND TÜRÖFFNUNGEN BEZIEHEN RAUMSEITIG AUF OKFF: FENSTERHÖHEN BEZIEHEN AUF OK BRÜSTUNG.
- ALLE MAßE SIND VOR AUSFÜHRENDEN AUF DER BAUSTELLE ZU PRÜFEN.
- ANGEGEBENE BEZÜGE WIE AXIALITÄT, BEWEGLICHKEIT ETC. GEHEN VOR MAßANGABEN.
- UNSTIMMIGKEITEN SIND DER BAULEITUNG UNVERZÜGLICH MITZUTEILEN. FÜR MÄNGEL, DIE AUFTRAGNEHMER.
- AUßER DIESER ZEICHNUNG SIND DIE STATISCHE BERECHNUNG MIT POSITIONS-, SCHAL- UND BEWEHRUNGSPLÄNEN VERBINDLICH.
- SCHRIFTLICHE FESTLEGUNGEN HABEN VORRANG VOR ZEICHNERISCHEN DARSTELLUNGEN.
- DIE GENAUE LAGE UND ANZAHL DER ÖFFNUNGEN SIND RECHTZEITIG VOR BEGINN DER ARBEITEN DURCH DEN AUSFÜHRENDEN GEWERKE NACHRICHTLICH VERBINDLICH SIND DIE PLÄNE DES JEWEILIGEN PLANERS.
- FUNDAMENTBEREICHE – SIEHE SCHAL- UND BEWEHRUNGSPLÄNE.

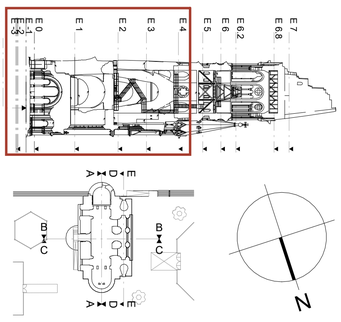

Index	Bemerkung / Änderung	Datum	Gez/Gepr
03	Erw. Rohbau LV Erstellung	14.09.26	MB, KA, AJBB
02	Layoutänderungen, Teilplan 3 Schnitte & Ansichten entfällt	19.02.26	MB
01	WP1	09.02.26	MB

Änderungen

Bauherrin:
Stiftung der Kaiser-Wilhelm-Gedächtnis-Kirche

Entwurfsverfasserin:

Lützowplatz Stadt-39
10789 Berlin
berlin@diekirchenbaute-berlin.de
T 0049 (0) 30 21018888

Projekt
Ausstellungsneuplanung und -erweiterung im Alten Turm der Kaiser-Wilhelm-Gedächtnis-Kirche in Berlin

Ansicht:
Breitscheidplatz 1,
10789 Berlin

Gebäude:
Alter Turm

Maßnahme::
KWG - Teilprojekt C (TP C)

Planart:
Schnitt - Verfikalschnitt

Planbezeichnung:
SCHNITT - Teilplan DD-1

VORABZUG

Plan-Nr.:	2241	Erst.:	09.02.26
Maßstab:	1:50	Gez./Gepr.:	MB, ES, KV, BB
Blattgröße:	1189x841 mm (DIN A0);	Index:	03
Layout/Planbezeichnung:	KWG C-DD, 5-SN, 2241		LPH 5 - Ausführungsplanung