PT2-AN1 Bandgegen-, Hallenseite M1:25

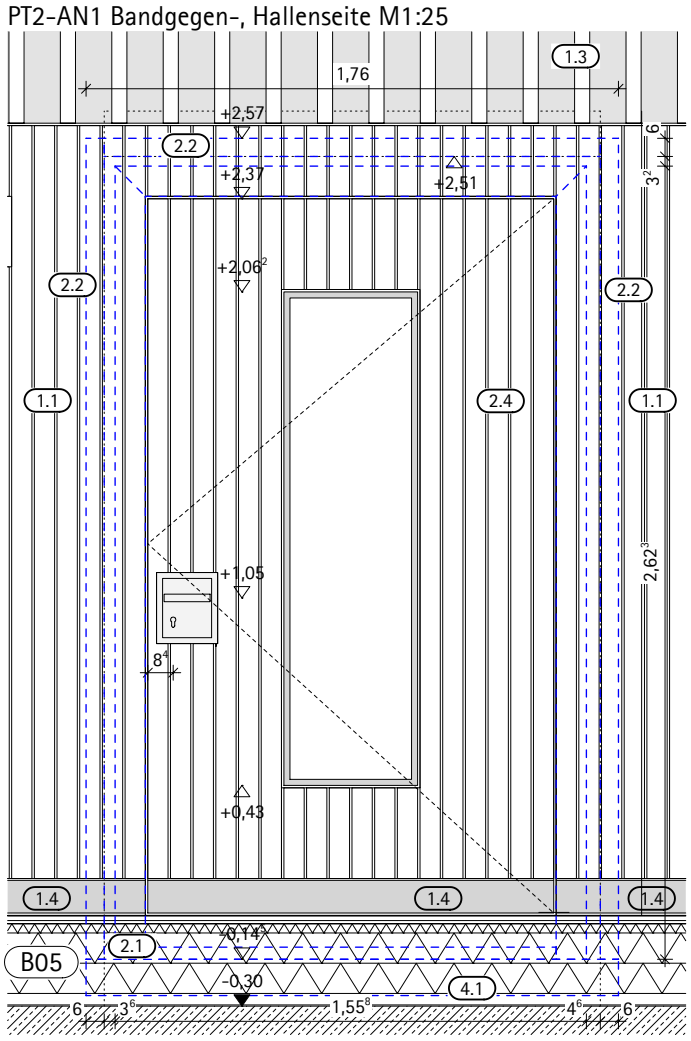

PT2-AN2 Bandseite M1:25

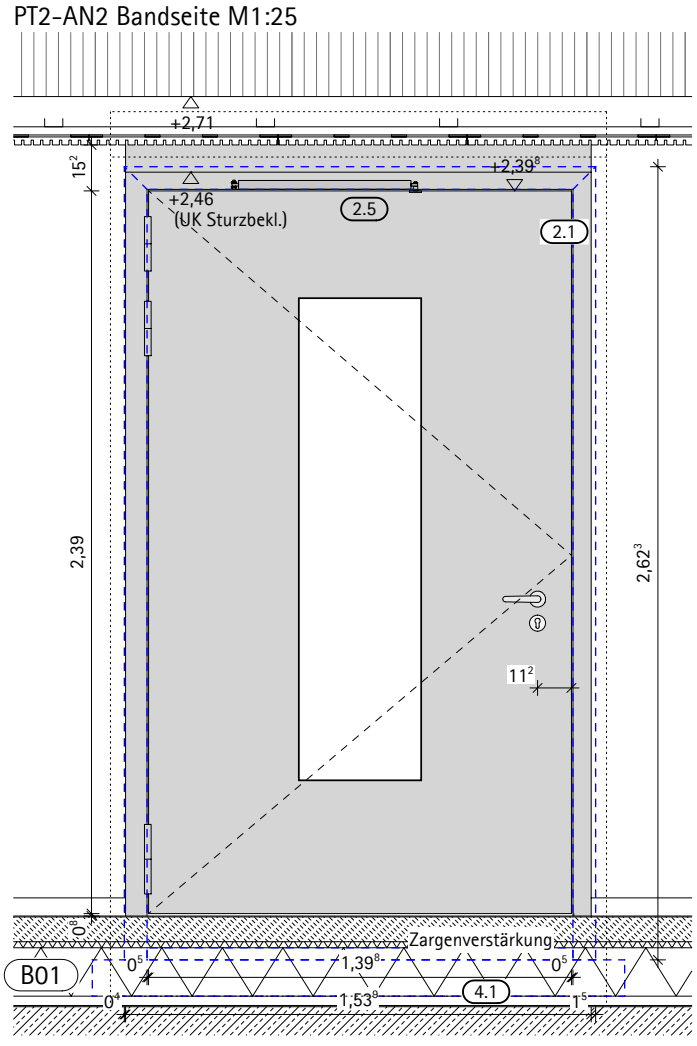

PT2-H1 M1:25

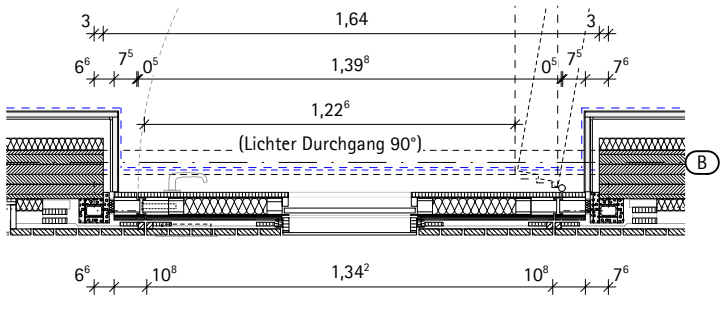

PT2-V1 M1:10

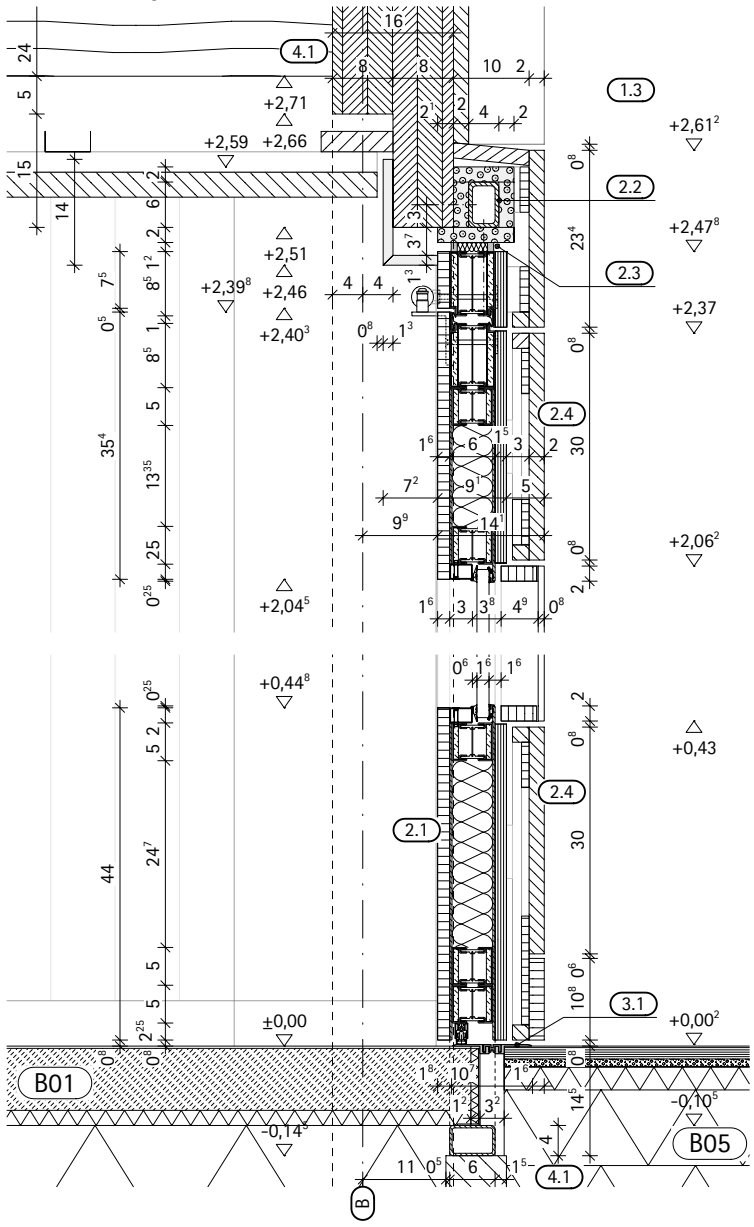

PT2-H1 M1:10

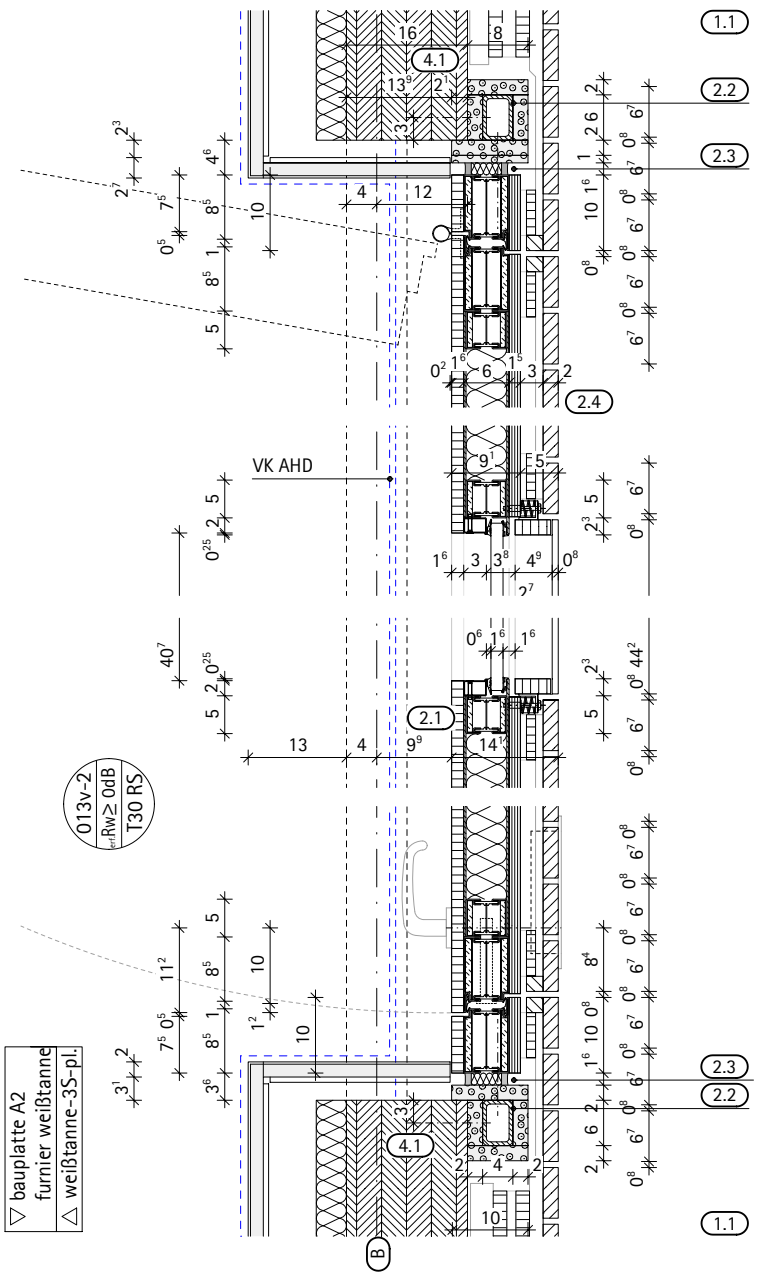

(1.1) Prallwandbekleidung VE144
Decklage 3S-Plattenstreifen Weißtanne vertikal
Fugenhinterlegung mit schwarzem Akustikvlies
Unterkonstruktion kraftabbauend nach DIN 18032
verdeckt liegende Befestigungsmittel
Akustikdämmung Glasseidengewebe auf Textilglas-Basis

(1.3) Rippenwandbekleidung E1 VE144
Vertikalprofile und Kopfprofil aus
BSH Weißtanne Rift/Halbrift, astrein
Trägerplatten aus MDF mit Deckfurnier Weißtanne

(1.4) Sockelleiste
Verbundplatte - Trägerplatte MDF mit HPL-Schichtstoff
Oberfläche seidenmatt, Farbe tiefschwarz, RAL 9005
Befestigung Senkkopfschrauben Oberfläche schwarz

(2.1) Hallenzugangstür 013v-2 1-flg. T30 VE144
Fluchttür, integraler Bestandteil Prallwandbekleidung
T30, feuerhemmend, dicht- und selbstschließend
Raumabschluss rauchdicht
Stahlrohrrahmenkonstruktion aus BS-Profilen
Bepl. Bandgegen-/Hallenseite:
Sperrholz 15mm, Außenseite Tiefschwarz
Bepl. Bandseite: HPL-Mehrschicht-Verbundplatte 16mm
schwer entflammbar, verdeckte Befestigung
raumseitig HPL-Beschichtung tiefschwarz RAL 9005 matt
umlaufend ABS-Kantenanleimer tiefschwarz matt
Sichtfenster Brandseite:
Verglasung F30, Glasdichtungsprofile schwarz
Sichtfenster Hallenseite:
Sicherheitsglas ESG-H, ballwurfsicher
rahmenlos, 4-seitig auf Holzrahmen verklebt
Rückseitige, umlaufende Emaillierung schwarz, b=20mm
VK Glas=VK Prallwandbekleidung
Montage Sichtfensterrahmen hallenseitig:
kraftabbauend mit Druckfederschrauben
Panik-Beschläge mit Mehrfachverriegelung
Sporthallen-Drücker, Drückergarnitur, Rosetten Edelstahl
automatische Bodenabsenkdichtung
3D-Anschweißtürbänder mit Lappenverl. RAL 9005 matt

(2.2) Montagerahmen T30-Türanlage VE144
Montagerahmen in Feuerwiderstandsklasse F60
für Anschluss Brandschutztür
Rückverankerung in Massivholzinnenwand F30-B
Stahl-RHP Montagerahmen, Wandstärke mind. 5mm
Beplankung 4-seitig BS-Platte d= 20mm
laibungsseitig Breite 100mm

(2.3) Anschlussfuge VE144
Dämmstoff Baustoffklasse A1 gem. DIN 4102
beidseitig dauerelastische Verfugung schwarz

(2.4) Prallwandbekleidung Tür VE144
Decklage 3S-Plattenstreifen Weißtanne vertikal
Fugenhinterlegung mit schwarzem Akustikvlies
Unterkonstruktion kraftabbauend nach DIN 18032
verdeckt liegende Befestigungsmittel

(2.5) Türschließer und Türöffnungsbegrenzung VE144
Integriertes Türschließersystem
Türöffnungsbegrenzer Teleskopdämpfer auf Bandseite
Oberflächen Beschichtung RAL 9005 matt

(3.1) Türschwelle VE144
2 Alu-Strangpressprofile
Oberfläche Aluprofil: rutschhemmende Riefelung
Farbe KuSto-Einlage: grau
Passgenau zw. Zarge

(4.1) Holzkonstruktion VE130
seitlich: CLT-Massivholzwand
oben: CLT- Massivholzwandsturz
unten: Holzschwelle KVH

Einbaulage und Maße siehe Übersichtspläne und Basispläne

NEUBAU SPORTHALLE NIELS-STENSEN-SCHULE

Index	Gegenstand	Datum

Planinhalt:
Sporthallenausbau Pos. PT2 - Tür 013v-2 E0 Achsen B/02-03

Maßstab:	Datum:	gez:	Plannummer:
1: 10/25	20.11.2026	BI	6-731-NSS-8.PT2 -0-f