Fundament Wirtschaftshof C 25/30
Sohle C 30/37 (WU), h=25cm
Außenwände C 30/37 (WU), h=25cm
Innenwand C 30/37
Decke C 30/37 (WU), h=27cm

AF = Arbeitsfuge (Betonierabschnitte)
Abschalelement mit Fugenblech

Schnitt A-A

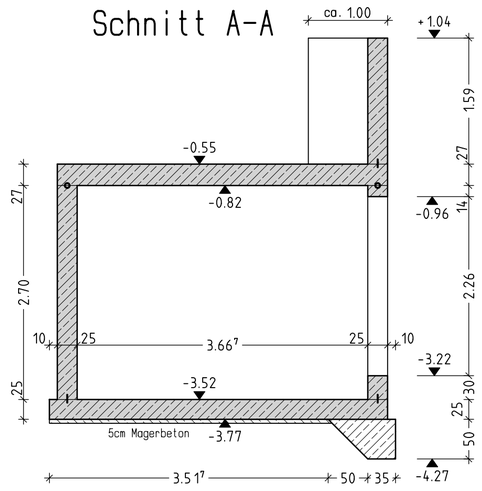

Wände / Decke

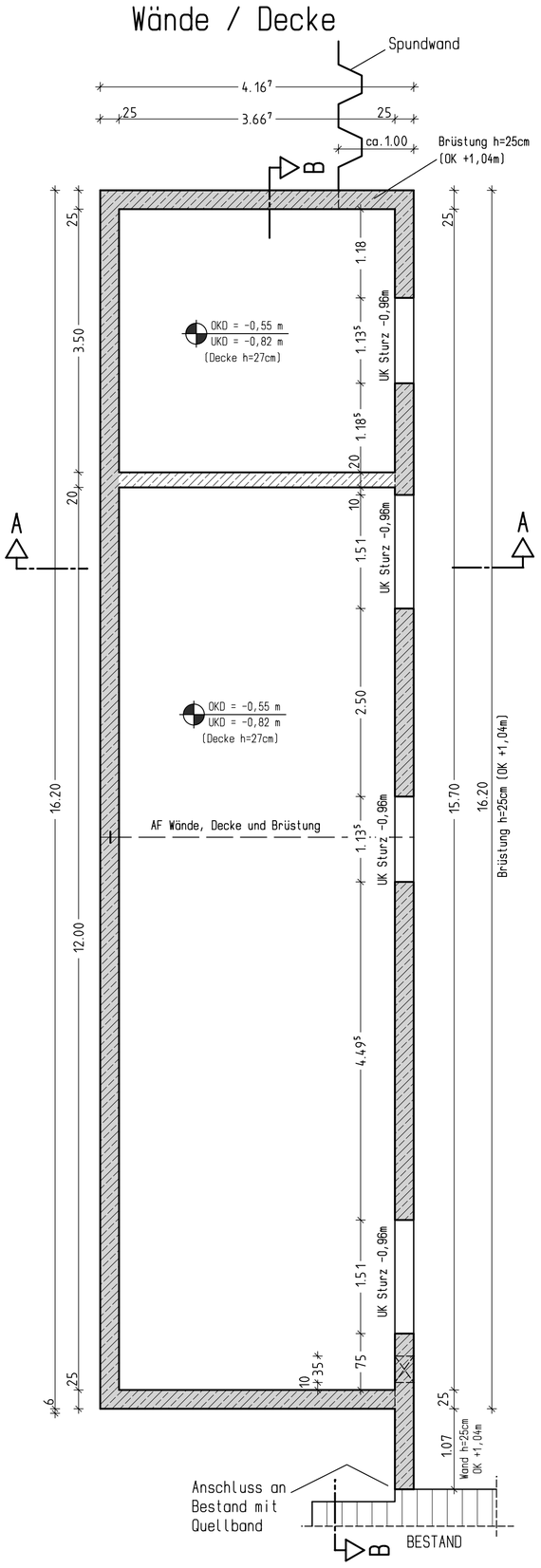

Sohle

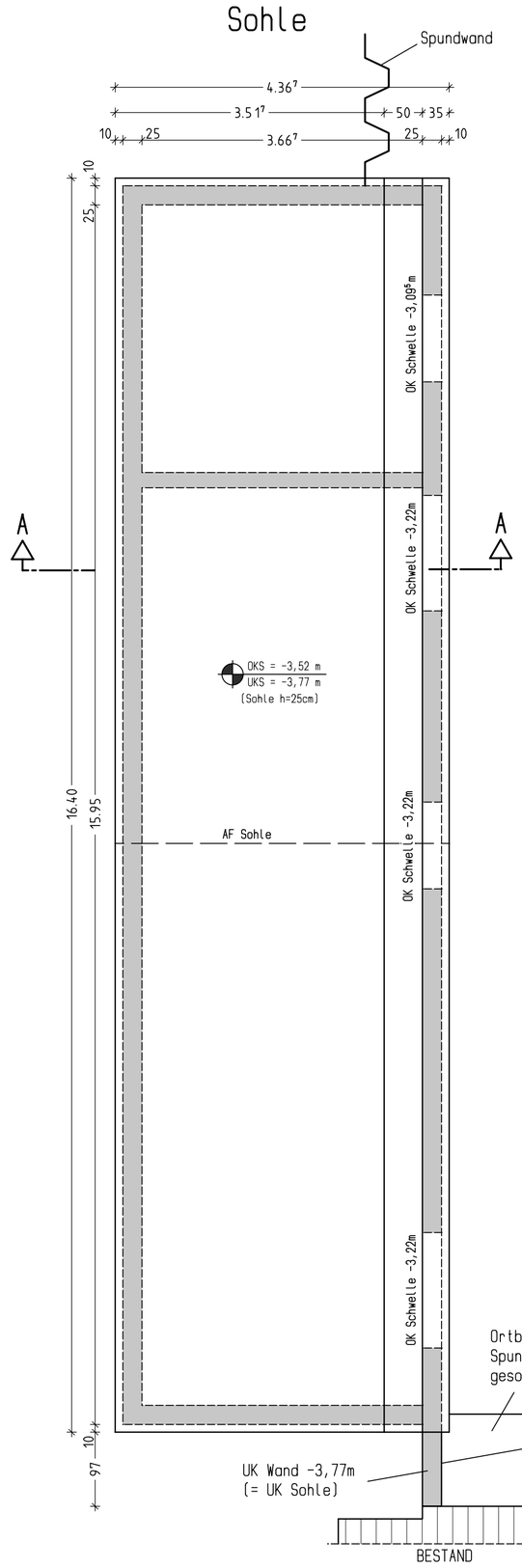

Schnitt B-B

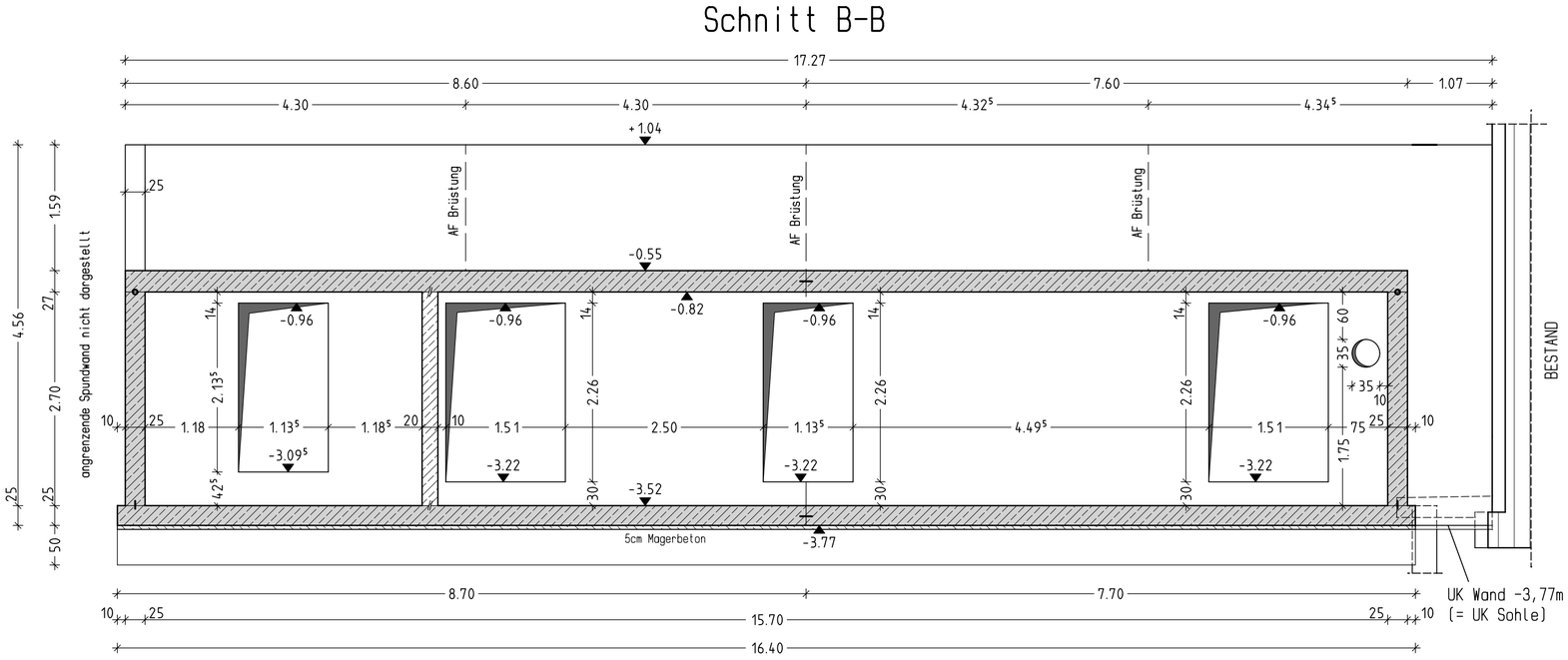

LEGENDE:

Dieser Plan ist nur gültig in Verbindung mit den Ausführungsplänen der Architekten.

Alle Maßangaben in diesem Plan sind vor Ausführung am Bau zu prüfen.

Durchbrüche oder Einbauteile sind mit den Angaben der Fachplaner abzugleichen und ggf. zu ergänzen.

Betonoberflächen gemäß Ausschreibung.

- Stahlbeton
- Stahlbeton (WU-Beton)
- unbewehrter Beton bzw. Magerbeton
- aufgehende Stahlbeton-Bauteile (im Grundriss)
- Arbeitsfuge (WU) mit Quellband
- Arbeitsfuge (WU) mit Fugenblech
- Arbeitsfuge

± 0,00 = +36,28 mNN

Maßstab : 1:50	Auftrags.-Nr.:	Zeichn.-Nr: S-01	Index : -
gez.: Stöveken	Datum: 28.09.2012		

Bauteil : **SCHALPLAN**
Sohle / Wände / Decke

j)			
h)			
g)			
f)			
e)			
d)			
c)			
b)			
a)			

CAD Nr. Index :

OttoWulff Bauunternehmung GmbH & Co. KG
Generalunternehmer für schlüsselfertige Bauten
Archenholzstraße 42
22117 Hamburg
Tel. 040-736 24 -0

Bauvorhaben :
Ev. Amalie Sieveking - Krankenhaus
Neubau Powerstation Wirtschaftshof

Bauherr : Ev. Amalie Sieveking - Krankenhaus
Haselkamp 33
22359 Hamburg

Generalplaner: HENKE + PARTNER
Deichstraße 36b
20459 Hamburg